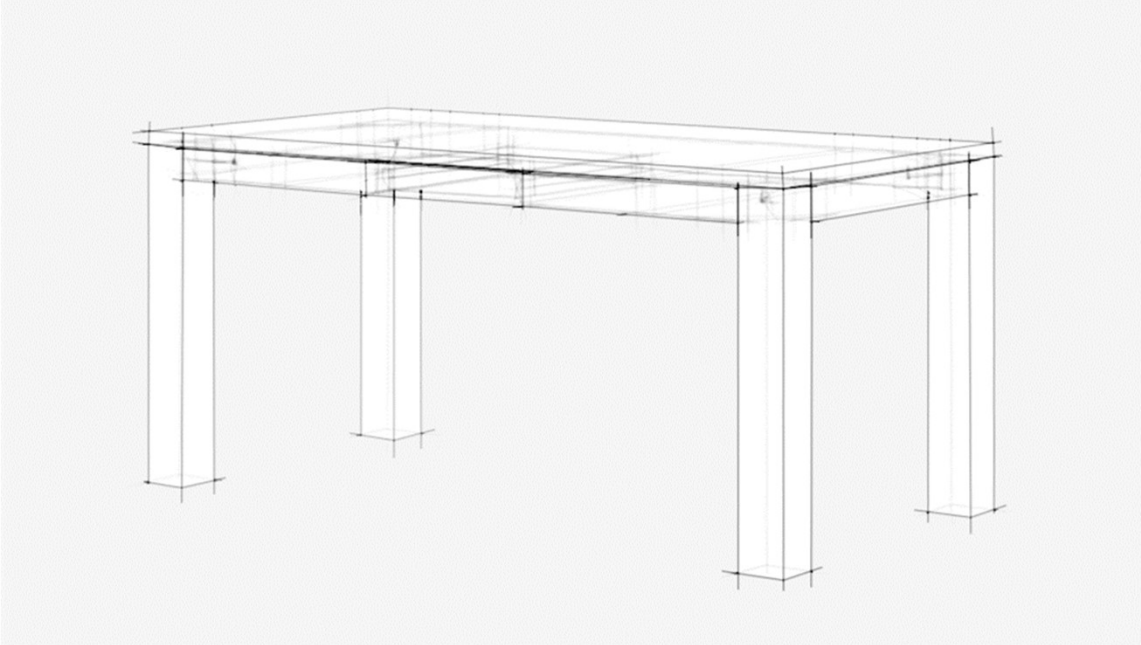

Notice de montage
-
tables

Pickawood

| FR |

P32-08123

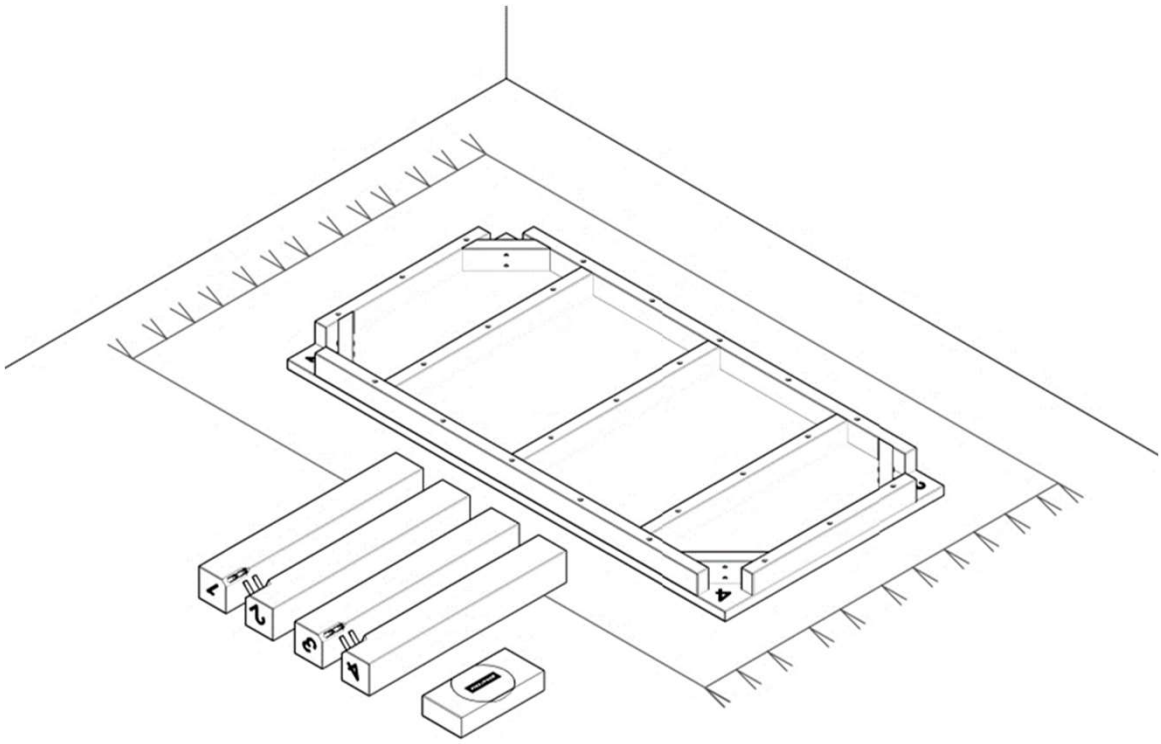

Pour préparer le **montage de votre table**, nous conseillons de placer les éléments sur le sol en face de vous avec une protection (tapis, cartons..) pour éviter les dégâts lors du montage. Positionnez le plateau de table à l'envers contre le tapis.

Modèles :

Paris / Lyon
Amsterdam / Rotterdam
Berlin / Munich
Hambourg
Athènes / Corfou / Rhodes
Malaga
Oxford/ Londres
Vienne
Marseille / Toulouse
Oslo

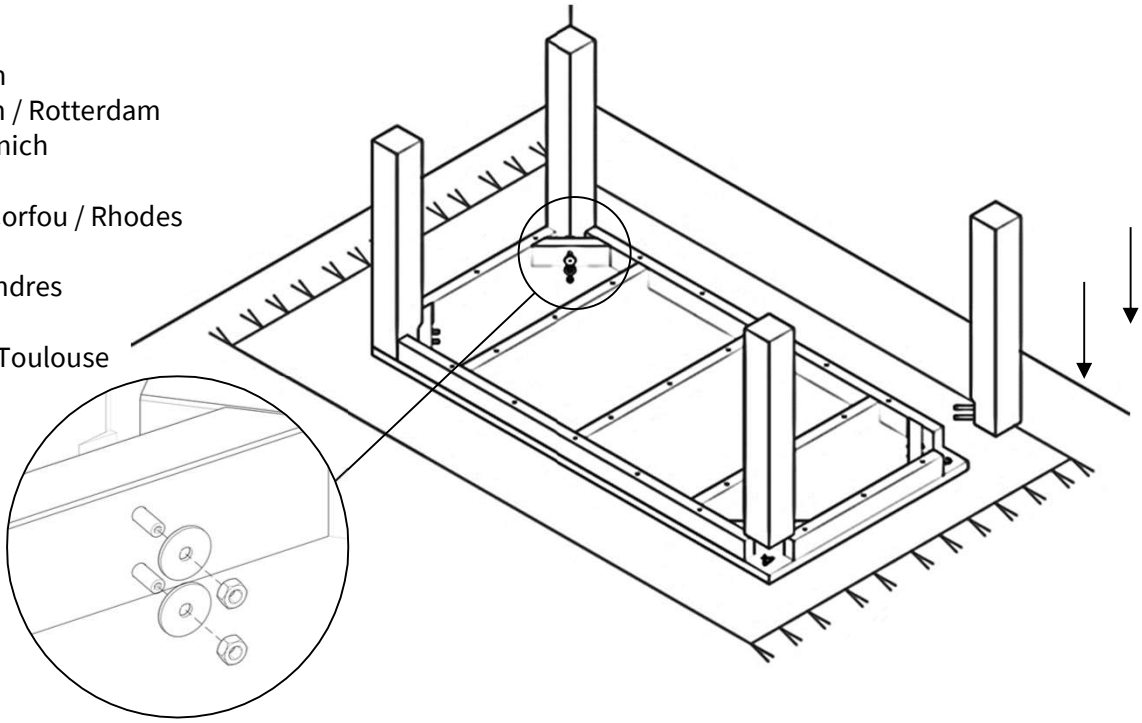

Pour ces **modèles de table** :
À l'aide des numéros, installez les pieds de table au positionnement correspondant et faites passer la/les tige(s) filetée(s) dans l'espace prévu à cet effet. Depuis l'intérieur du plateau, placez la rondelle puis l'écrou (voir image) pour bloquer l'ensemble. Serrez avec une clé.

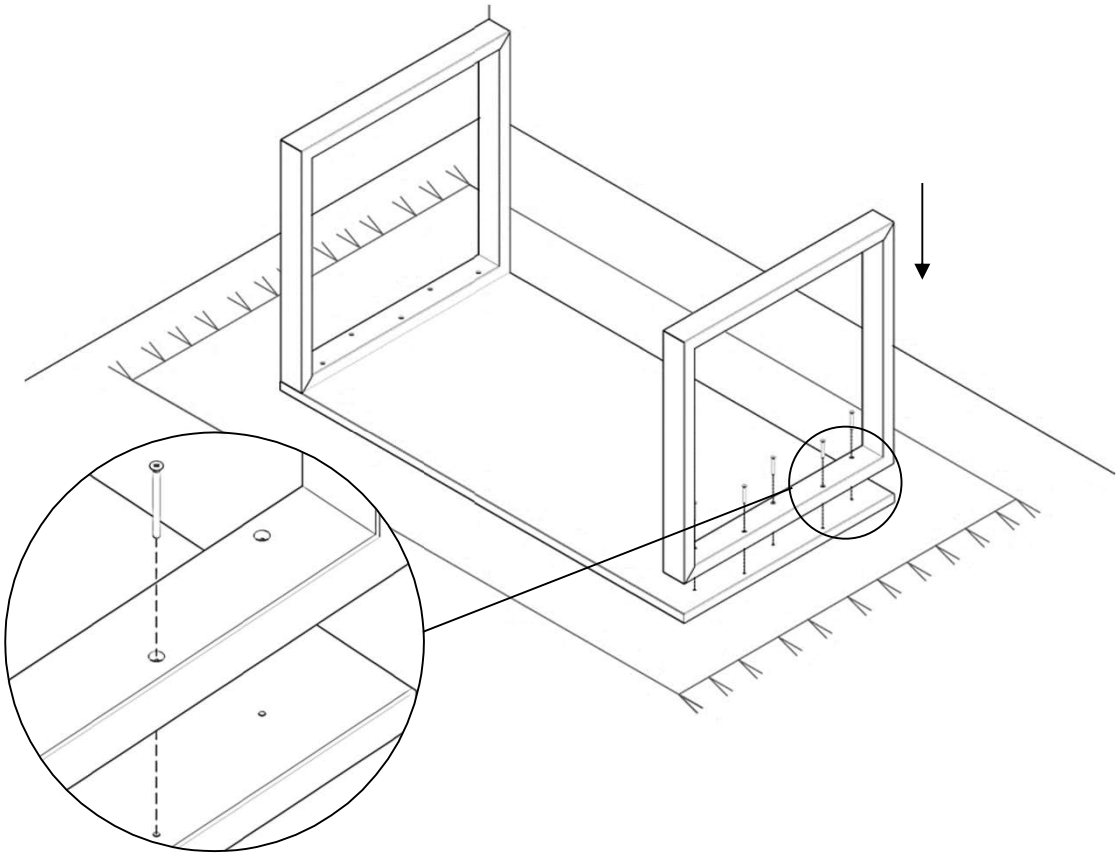

Modèles:

Dublin
Helsinki
Valence
Prague
Berne

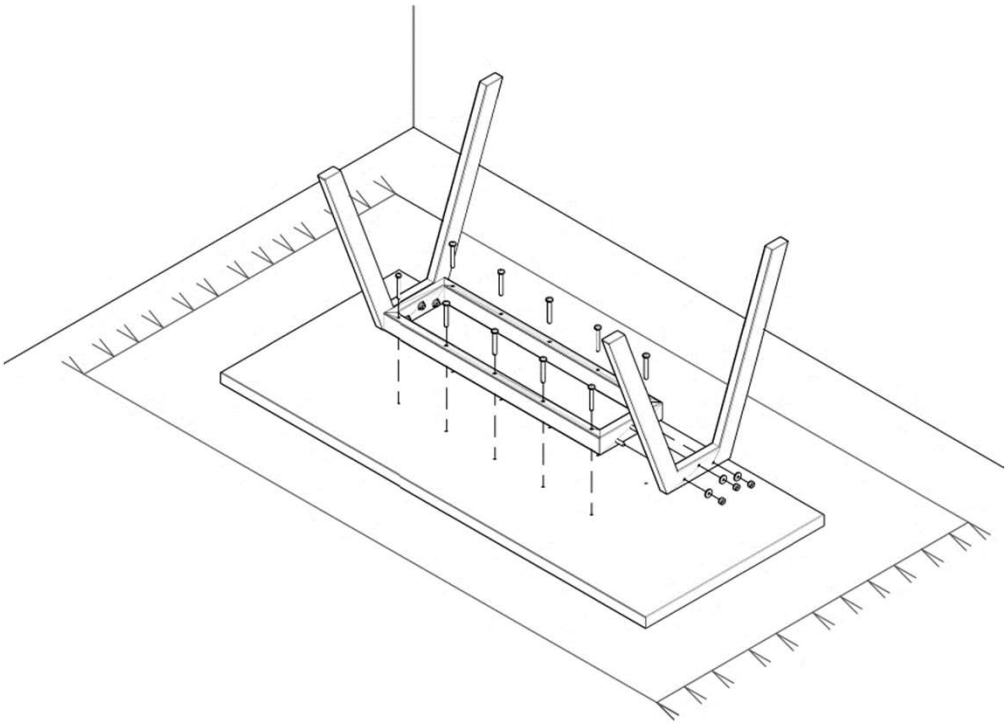

Pour ces **modèles de table** :
Si nécessaire, connectez les éléments des pieds de table ensemble. Positionnez ensuite les pieds de table aux endroits prévus et utilisez les vis pour les installer au plateau.
NB : faites bien attention à ce que les trous du plateau et du pied de table se superposent bien.

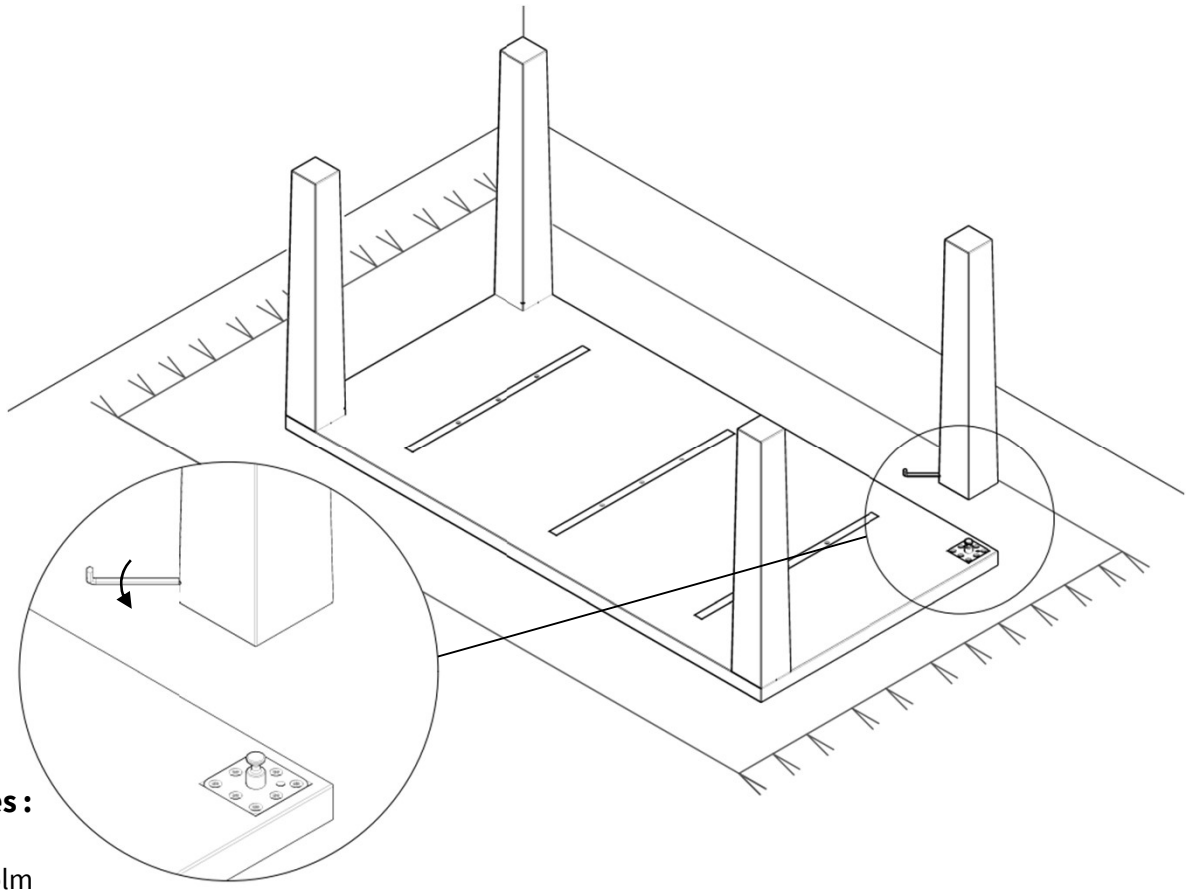

Modèles :

Rome
Stockholm
Evora
Barcelone
Phoenix
Milan
Lisbonne
Le Cap

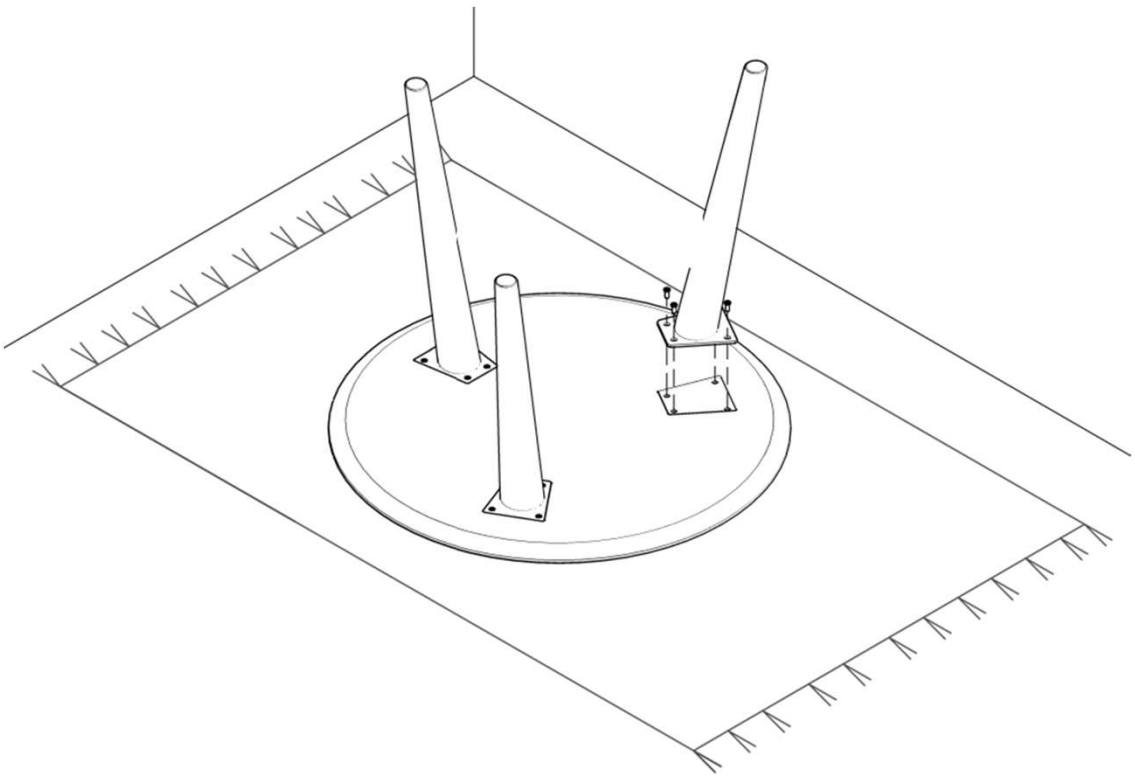

Pour ces **modèles de table** :
Le système de fixation est un peu différent. Il vous suffit de positionner les pieds sur les trous prépercés du plateau de table. Utilisez la quincaillerie prévue dans le colis pour fixer les pieds au plateau.

Modèles :
Nice
Bordeaux

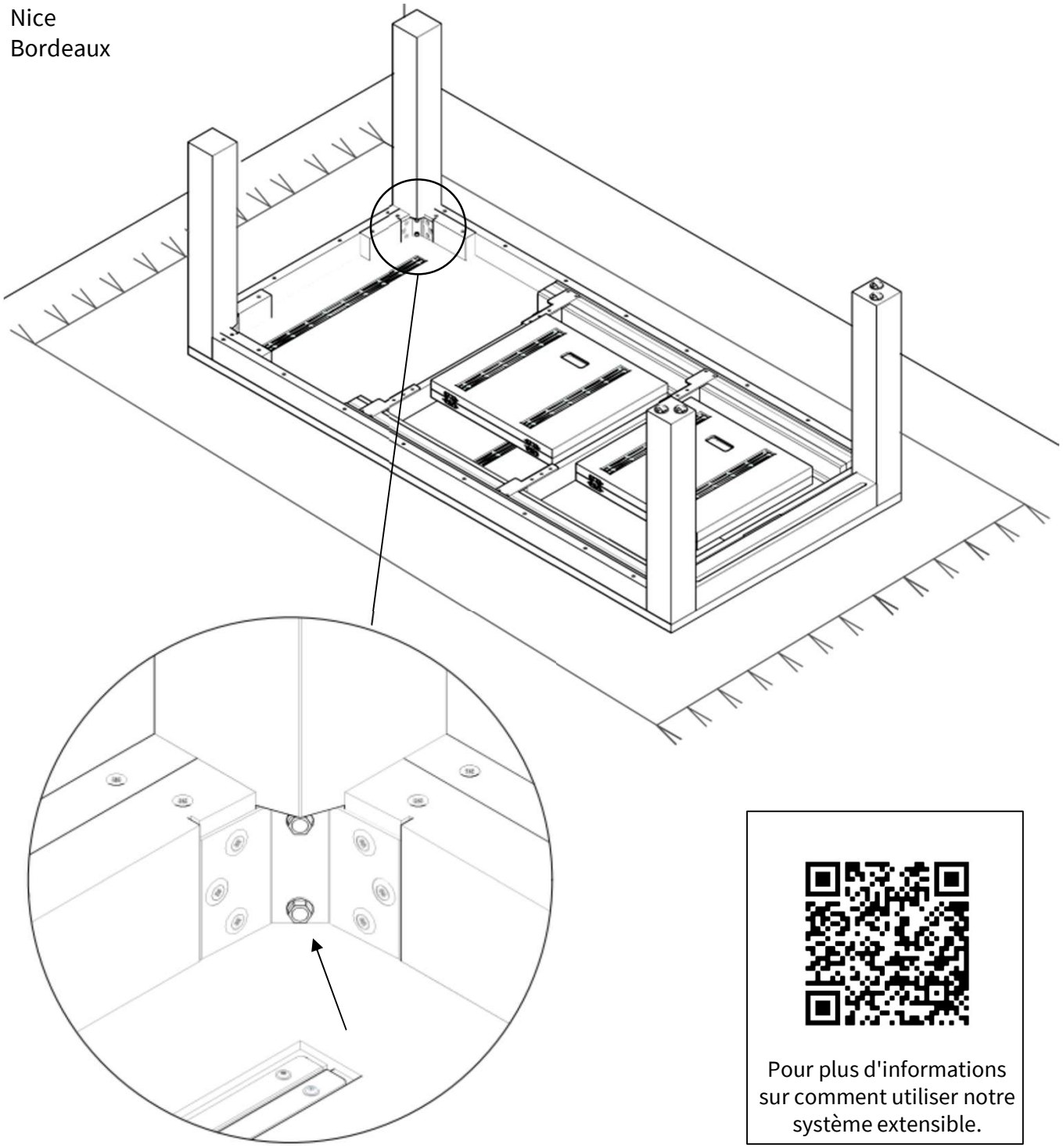

Pour plus d'informations sur comment utiliser notre système extensible.

Nos **modèles de table extensibles** sont livrés en deux parties (plateau et pieds). Il vous suffit de viser les pieds au plateau de table à l'aide d'une clé adapté.
Une fois l'installation terminée, retournez la table à deux personnes. À l'aide du levier sous le plateau, vous pouvez étendre la table et installer vos rallonges de table.

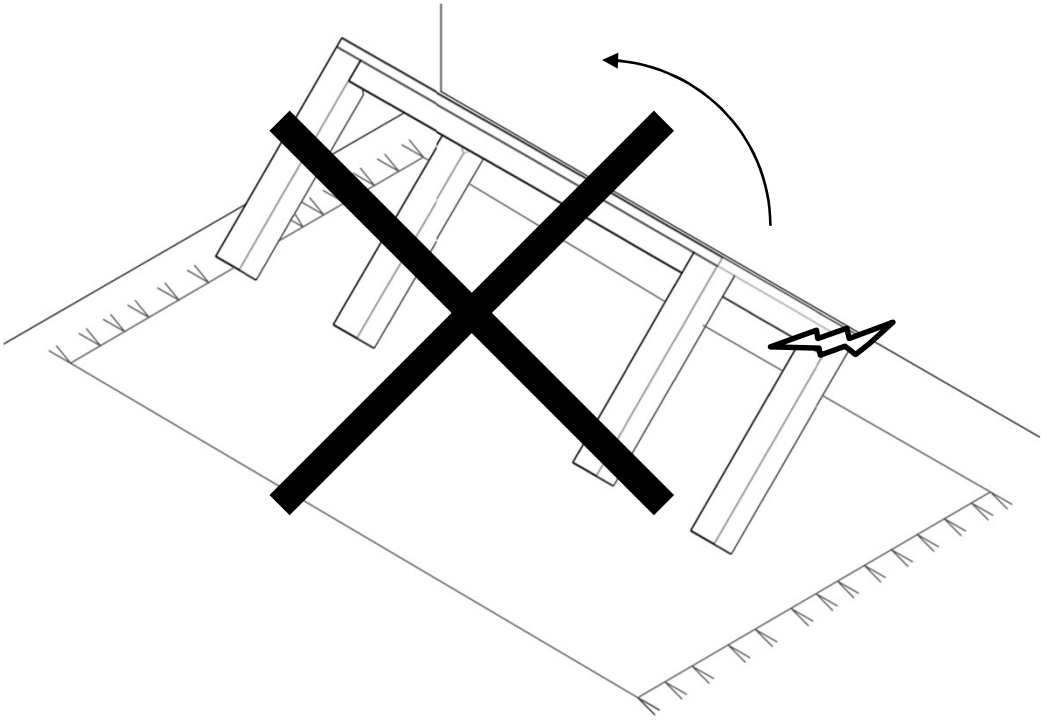

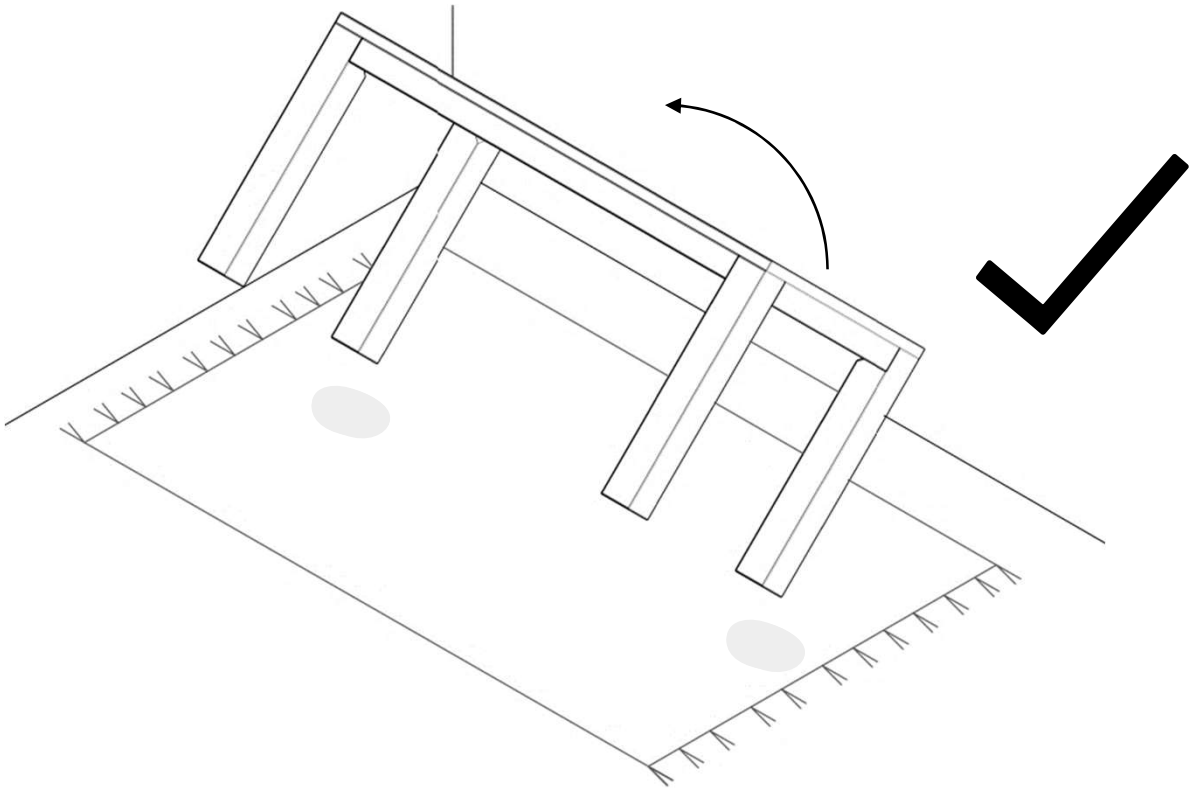

Nous conseillons d'être **deux personnes** pour manipuler la table afin d'éviter des dégâts de manipulation (en retournant la table sur les pieds par exemple). À deux personnes, soulevez la table et retournez la.

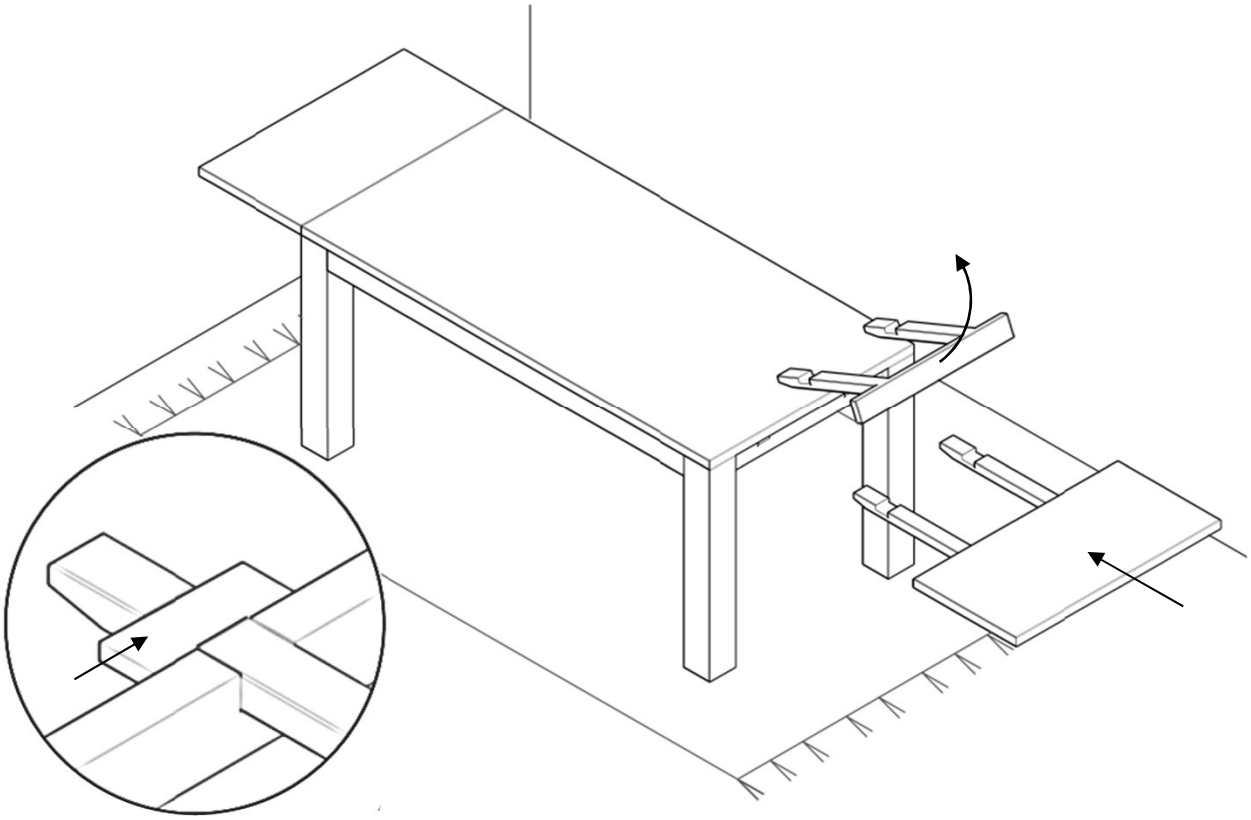

Si vous avez commandé **une ou des rallonges de table**, vous devez tout d'abord retirer les panneaux dans le cadre du plateau. Vous pourrez ensuite insérer la rallonge dans les trous prévus dans le cadre. Pour plus de stabilité au niveau de la rallonge, veuillez bloquer la rallonge avec les cales en bois (cf image).

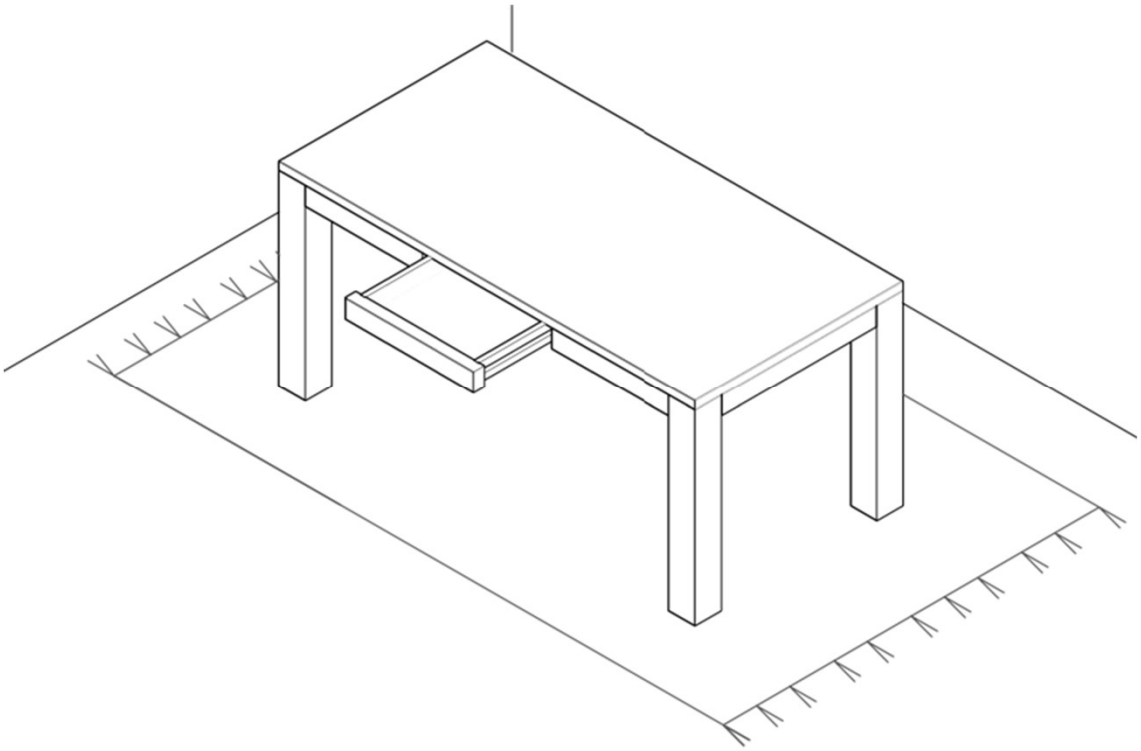

Si vous avez ajouté un **tiroir à votre table**, il sera installé dans le plateau et prêt à utilisation dès réception. Le tiroir est équipé de chevilles en bois afin que celui ci ne sorte pas du cadre de table.

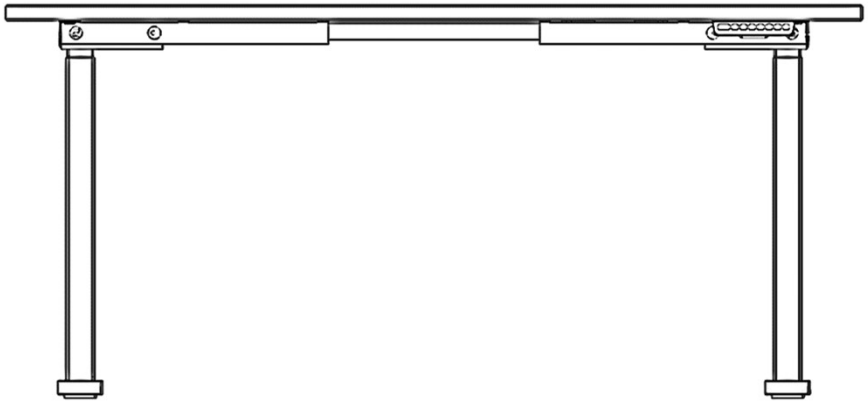

Bureau réglable en hauteur

by

Pickawood

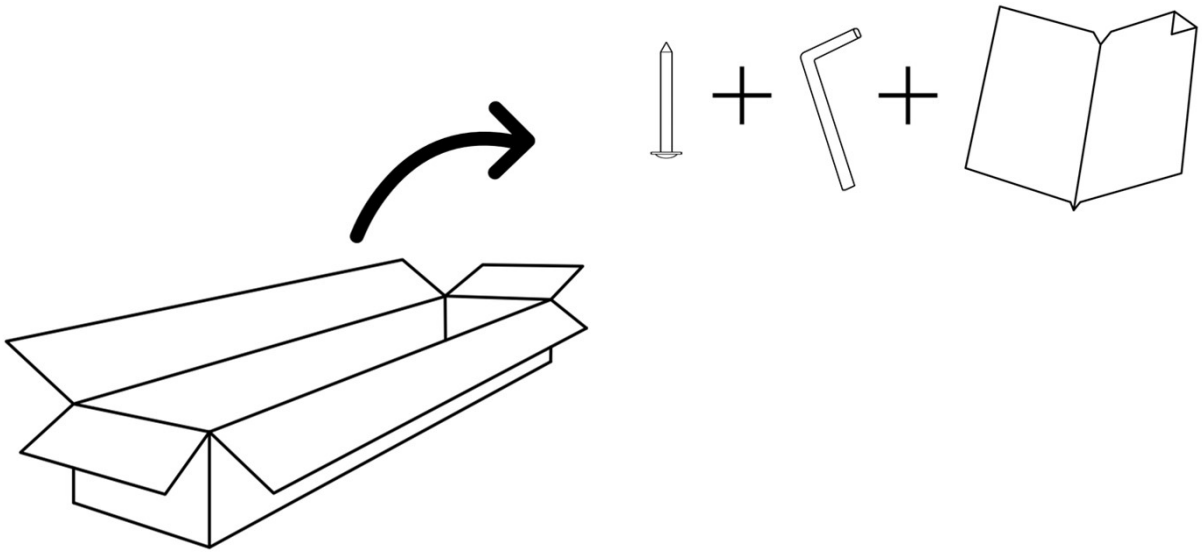

La première étape est de monter le cadre du bureau. Pour cela, veuillez vous référer au manuel d'instruction qui se trouve dans le colis du cadre.

La quincaillerie & les outils nécessaires pour le montage se trouvent également dans ce colis

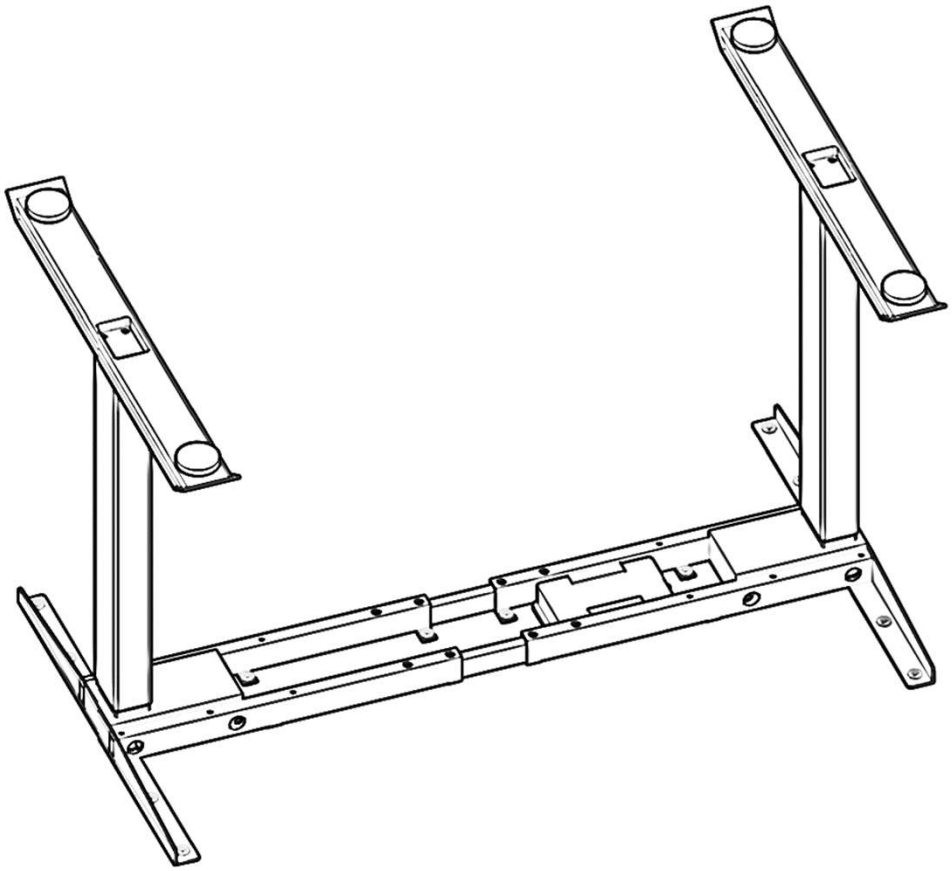

La seconde étape consiste à connecter le plateau de table avec le cadre ajustable. Pour cela, veuillez placer le plateau par terre avec la partie du dessus à même le sol.

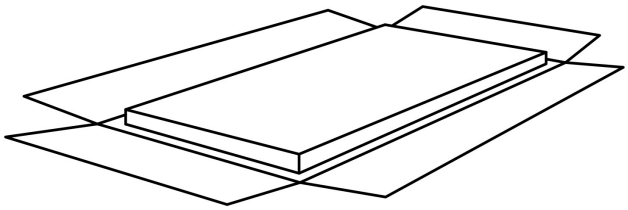

Nous conseillons d'utiliser l'emballage du colis pour protéger votre sol.

Placez le cadre ajustable sur le plateau de table. Essayez de positionnez le cadre afin que les repères sur l'image ne dépasse pas 200mm.

Nous conseillons d'être deux personnes pour manipuler le cadre sur le plateau de table.

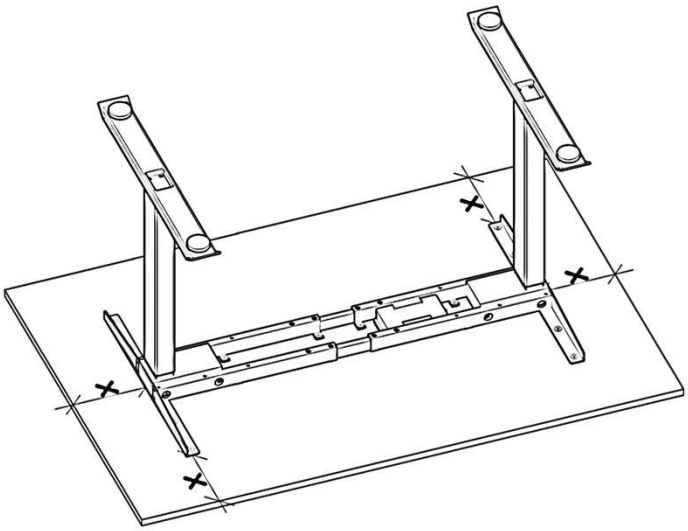

Fixez le cadre sous le dessous du plateau de table avec les vis prévues à cet effet. Le cadre ajustable est équipé de trous prévus pour cela.

Nous conseillons de pré-percer le plateau si il est en bois massif.

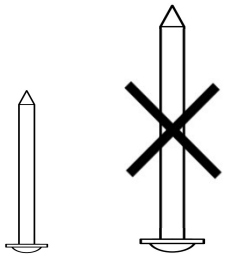

Pour les matériaux d'une épaisseur de 20 mm, il convient d'utiliser les vis plus courtes fournies avec le plateau de table.

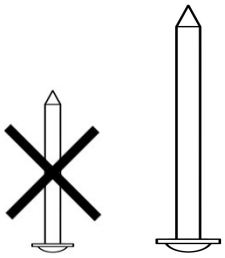

Pour les matériaux d'une épaisseur de 30/40 mm, il convient d'utiliser les vis plus longues fournies avec le plateau de table.

La troisième et dernière étape consiste à installer le boîtier d'ajustement de la hauteur de votre table.

Installez les différents éléments du boîtier où vous souhaitez qu'ils se trouvent, puis fixez les éléments avec les vis inclus à cet effet.

Regoupez les câbles ensemble avec les attaches de câbles et placez les dans l'encadrement prévu.

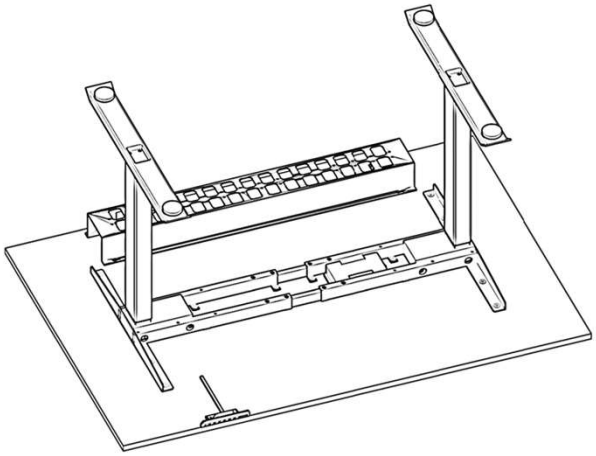

Pour l'encadrement "support de câbles", des vis supplémentaires sont prévues avec le plateau de table.

Il est temps de retourner votre bureau. Nous vous conseillons d'effectuer cette manipulation à deux personnes afin d'éviter d'endommager votre bureau et votre sol.
Veuillez tourner la table en "l'air" et éviter de la faire basculer sur le sol car cela pourrait entraîner des dégâts non voulus.

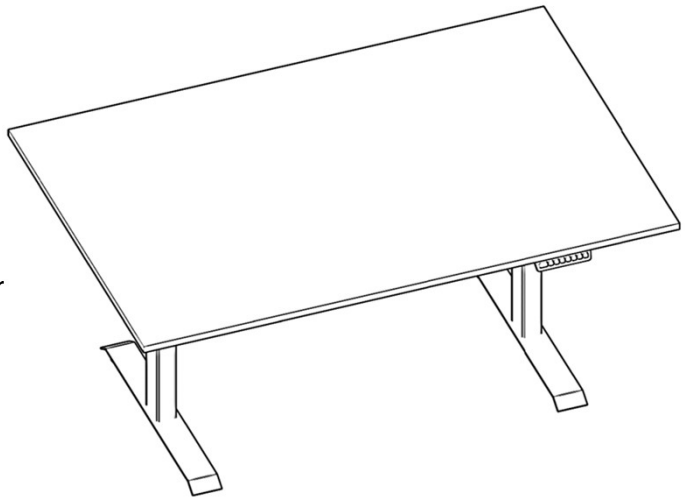

Si vous avez sélectionné cette option, installez le boîtier passe-câbles dans le trou prévu à cet effet sur votre plateau de table.

Pour réserver le service de montage après commande :

www.pickawood.com/fr/conseil-service/montage

Si vous avez la moindre question, notre équipe est à votre disposition pour vous accompagner par mail et par téléphone du Lundi au Vendredi de 10h à 17h.

Mail: assistance@pickawood.com
Téléphone : 09 7518 1992
Web: www.pickawood.com

Amsinckstrasse 34, 20097 Hambourg, Allemagne