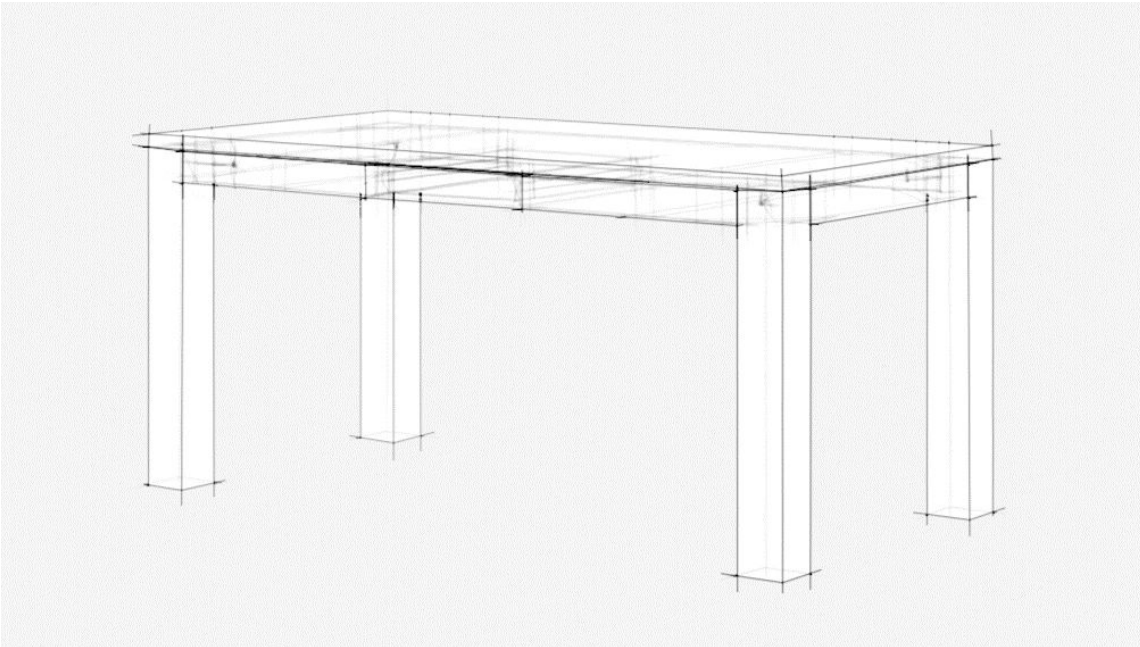

Montageanleitung
-
Tische

von
Pickawood

| DE |

P32-0823

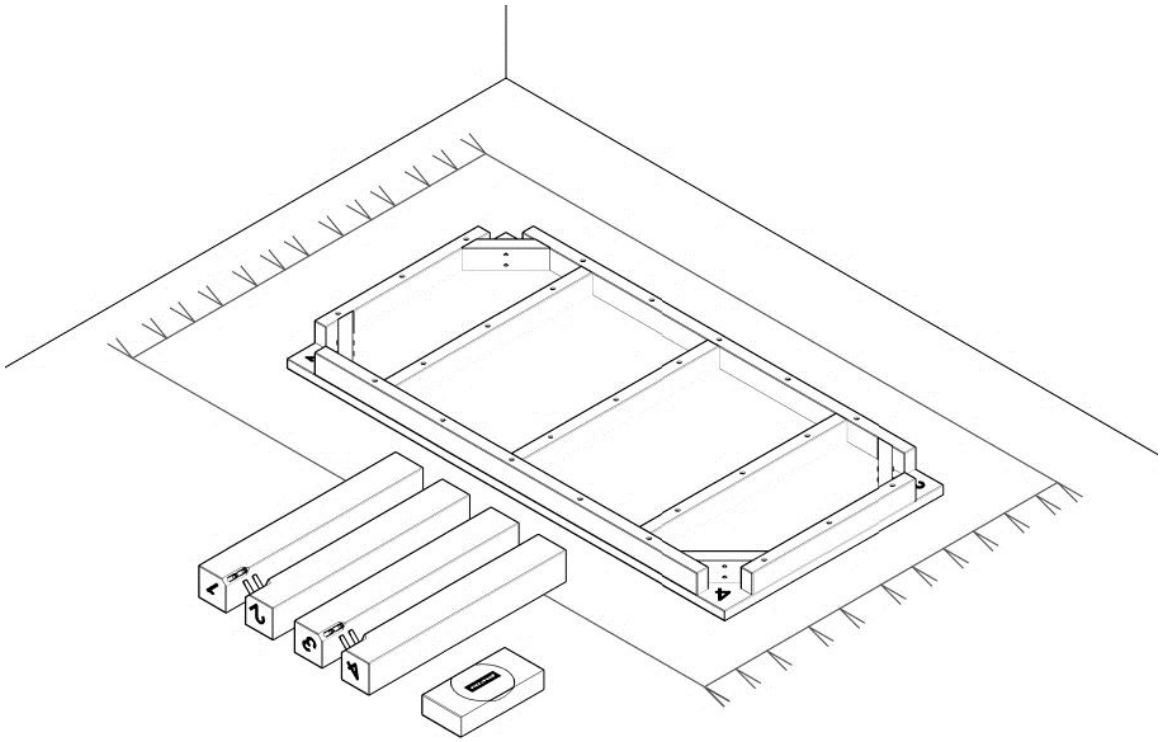

Bei der Tischmontage empfiehlt sich eine **2-Personen-Montage**. Zudem empfiehlt es sich, zu Beginn alle Teile auszupacken und vor sich zu platzieren. Legen Sie dabei eine Unterlage unter die Tischplatte, um Schäden am Fußboden und Ihrem Tisch zu vermeiden. Legen Sie die Tischplatte mit der Oberseite nach unten ab.

Modelle:

Paris/ Lyon
Amsterdam/ Rotterdam
Berlin/ München
Hamburg
Athen/ Korfu/ Rohdos
Malaga
Oxford
Vienna
Marseille/ Toulouse
Oslo

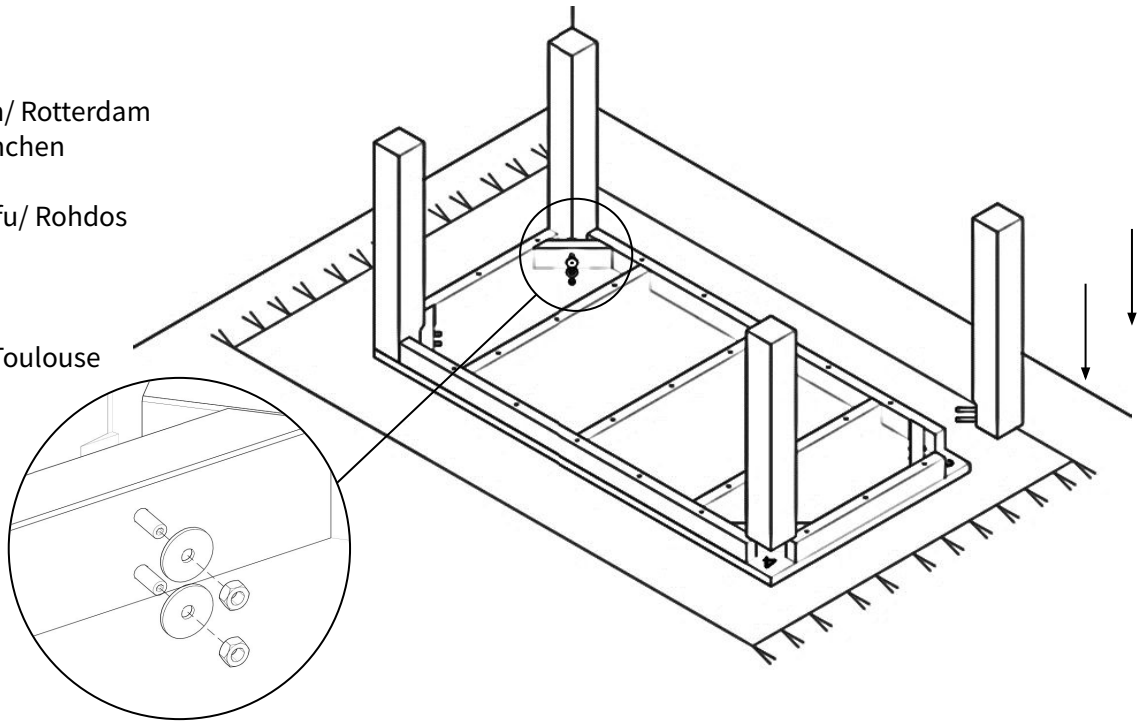

Platzieren Sie anhand der eingestanzten Nummern die Füße an den jeweiligen Ecken und führen die Gewindestangen durch die Konstuktionswinkel an der Tischplatte. Von innen stecken Sie dann erst eine Unterlegscheibe und dann die Mutter auf. Diese ziehen Sie mit einem Schraubenschlüssel fest.

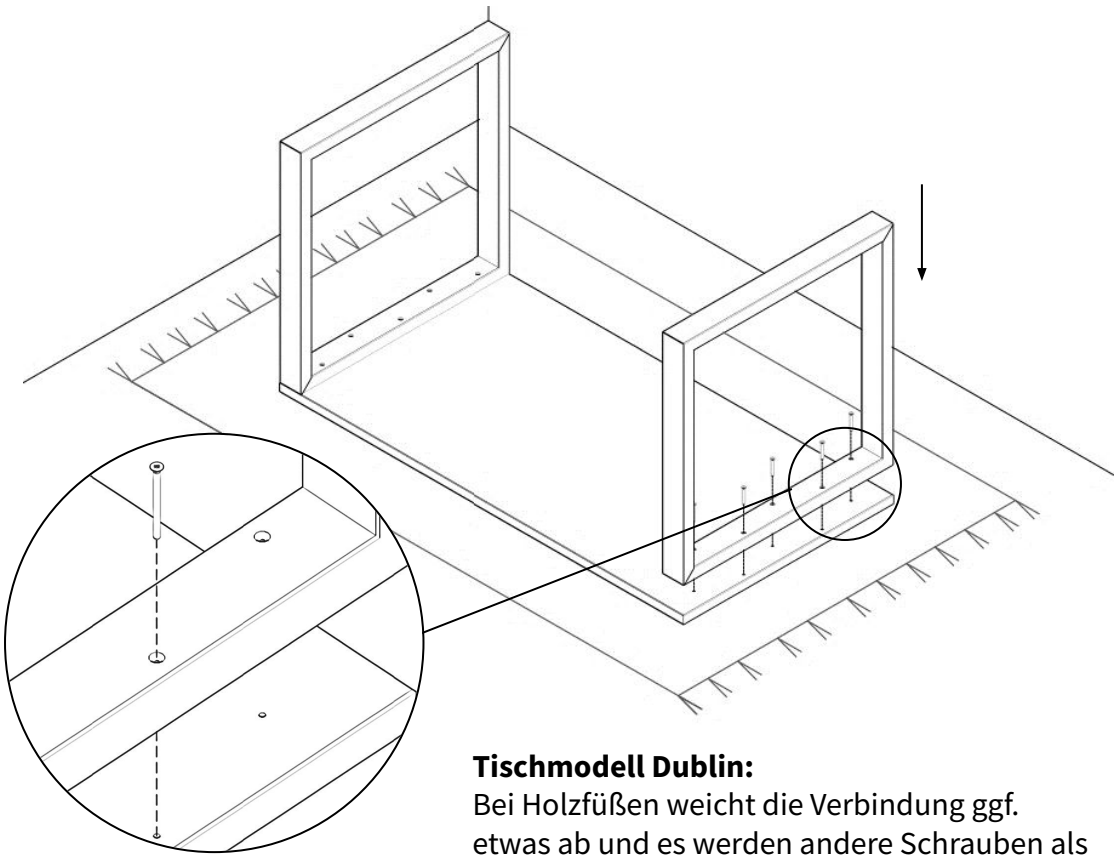

Modelle:

Dublin
Helsinki
Valencia
Prag
Bern

Tischmodell Dublin:
Bei Holzfüßen weicht die Verbindung ggf. etwas ab und es werden andere Schrauben als hier abgebildet verwendet.

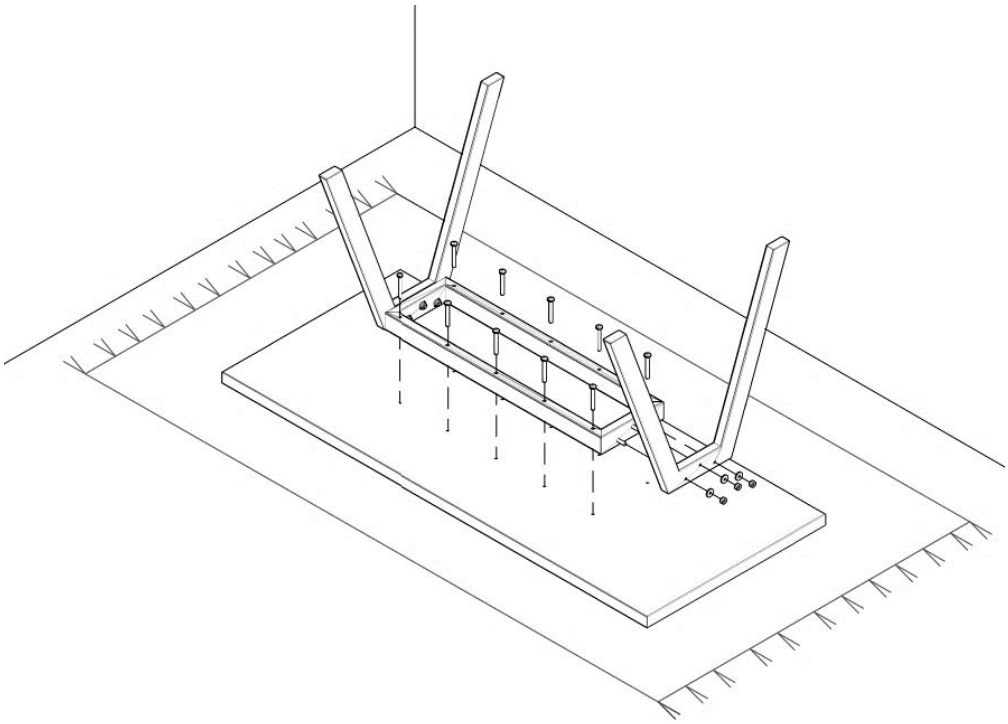

Tische mit Rahmen-Gestell: Schrauben Sie, wenn notwendig, zunächst das Gestell zusammen. Dann schrauben Sie das Gestell auf die Tischplatte. Achten Sie bei der Positionierung darauf, dass die Löcher im Gestell mit denen in der Platte übereinander liegen.

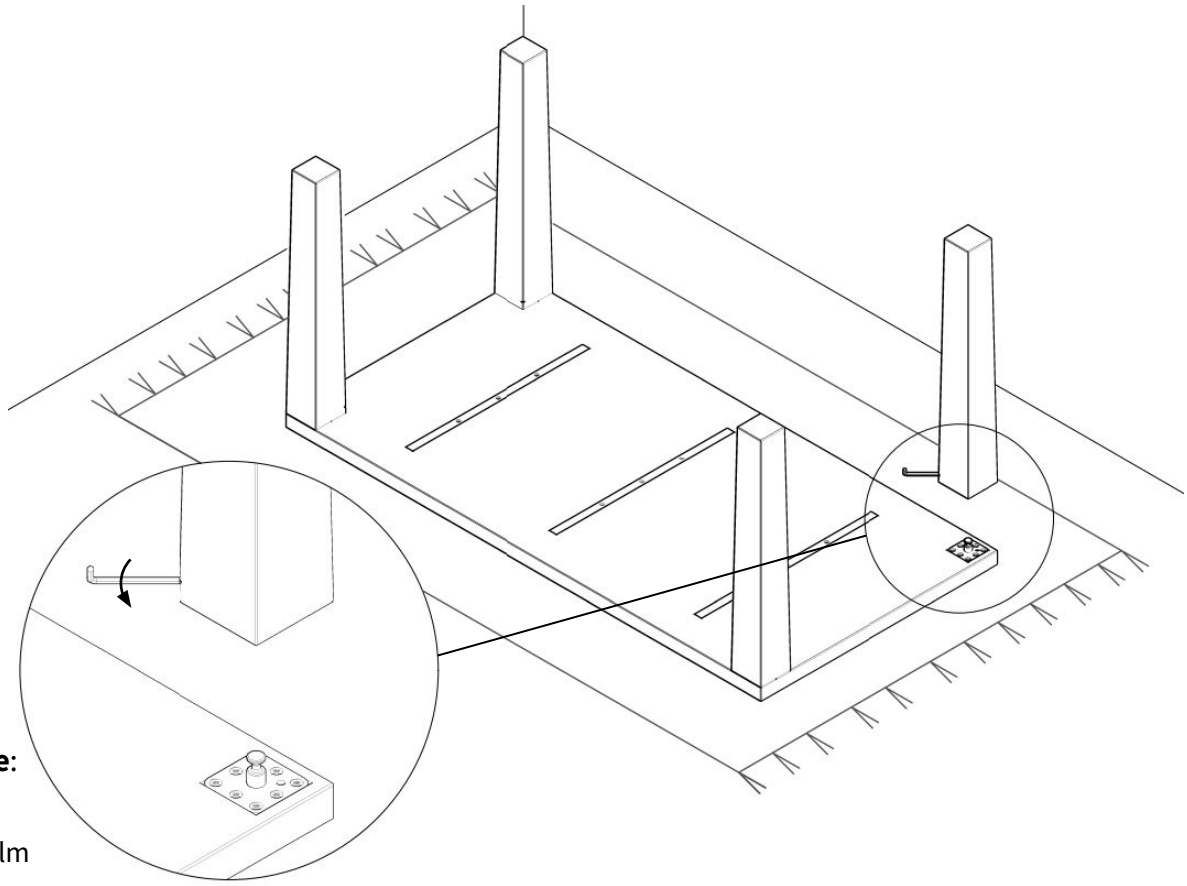

Modelle:

Rom
Stockholm
Evora
Barcelona
Phoenix
Mailand
Lissabon
Kapstadt
London

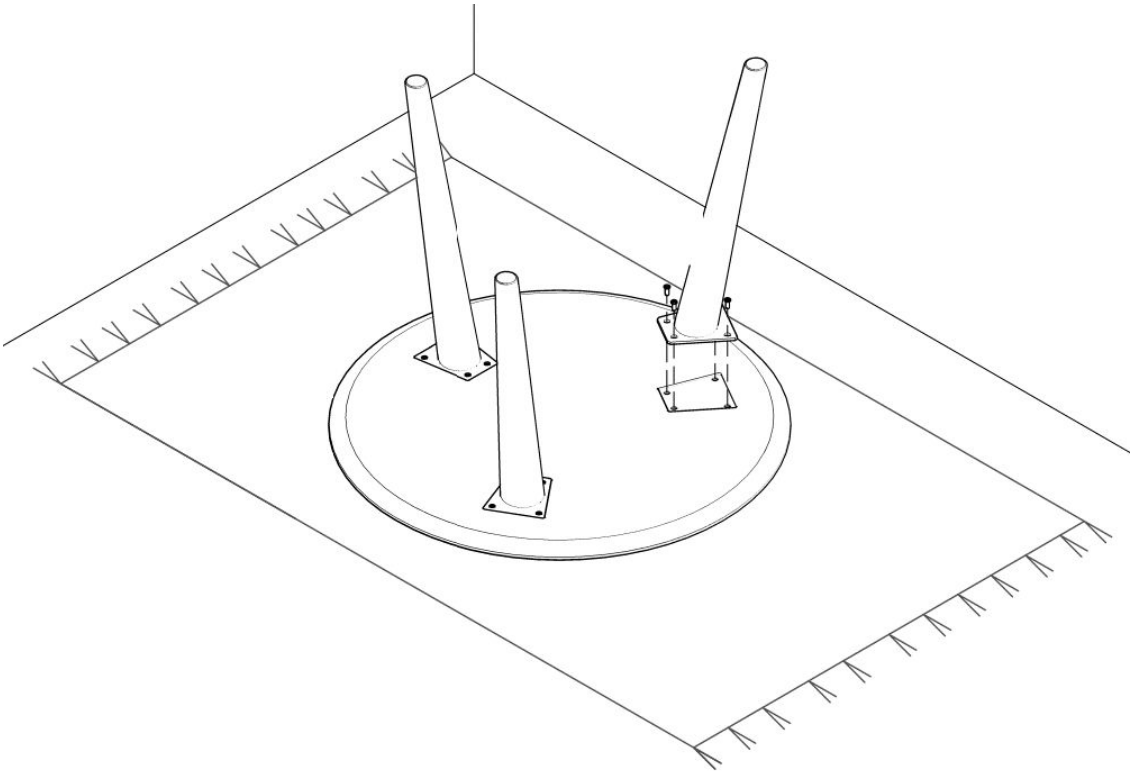

Wenn Ihr Tisch keine Zarge hat, werden die Füße teils mit gesonderten Verbindern, teils mit Montagplatten befestigt. Die Tischplatten haben hierfür die notwendigen Bearbeitungen. Stecken Sie die Montageplatten in die gefrästen Taschen und schrauben Sie diese fest. Tischbein - Verbinder werden durch Anziehen der Gewindeschrauben fixiert.

Modelle:

Nizza
Bordeaux

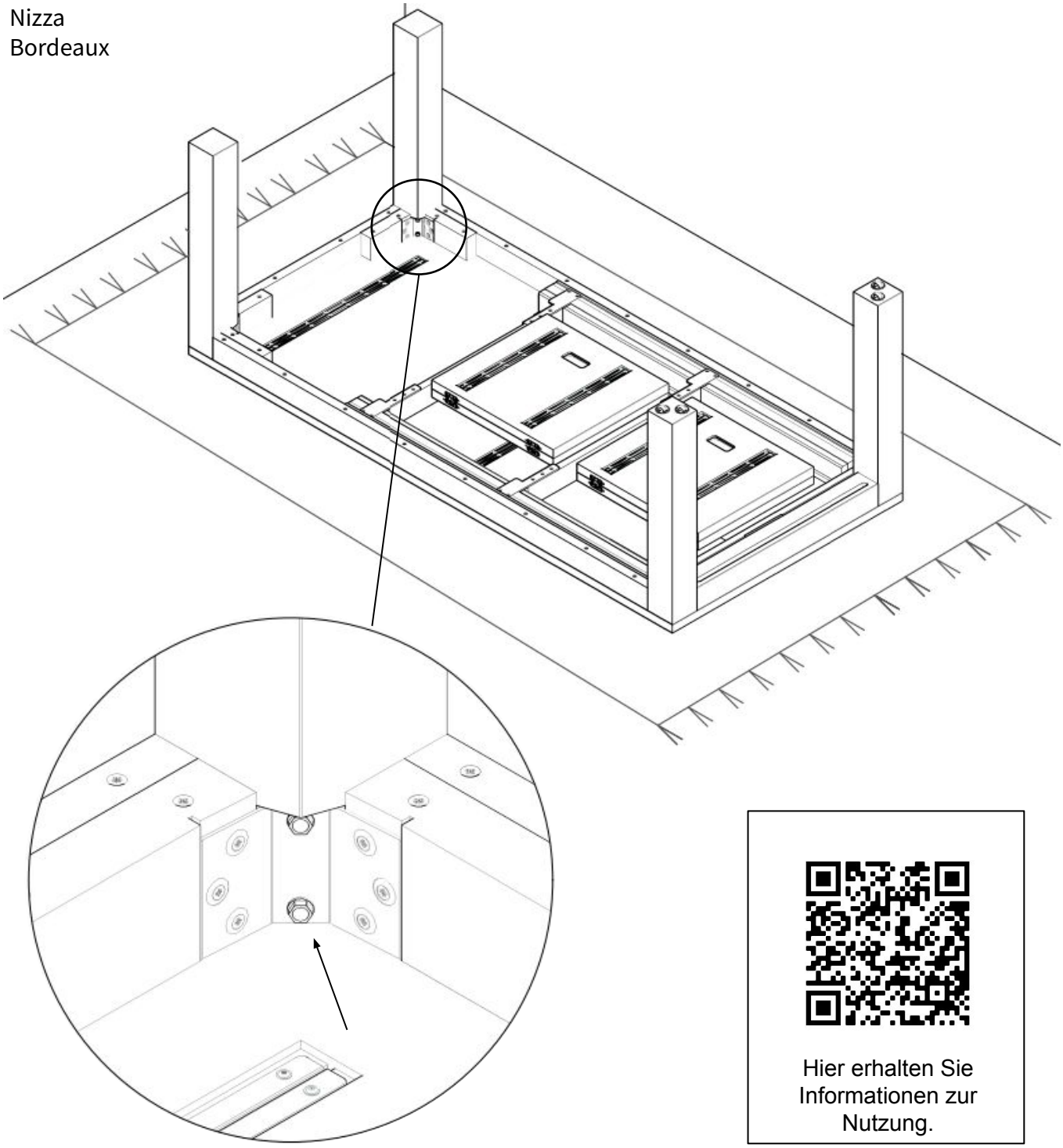

Hier erhalten Sie Informationen zur Nutzung.

Kulissentische werden zum Großteil montiert versendet, mit Ausnahme der Beine. Diese schrauben Sie an der Zarge des Tisches fest. Hierzu liegt Ihnen ein passender Schraubschlüssel bei.
Nach der Montage drehen Sie den Tisch um. Durch drehen eines Hebels unter der Tischplatte lösen Sie ganz einfach den Auszug und ziehen dann den vorderen Rahmen aus. Dann lassen sich die Auszugsplatten ausklappen.

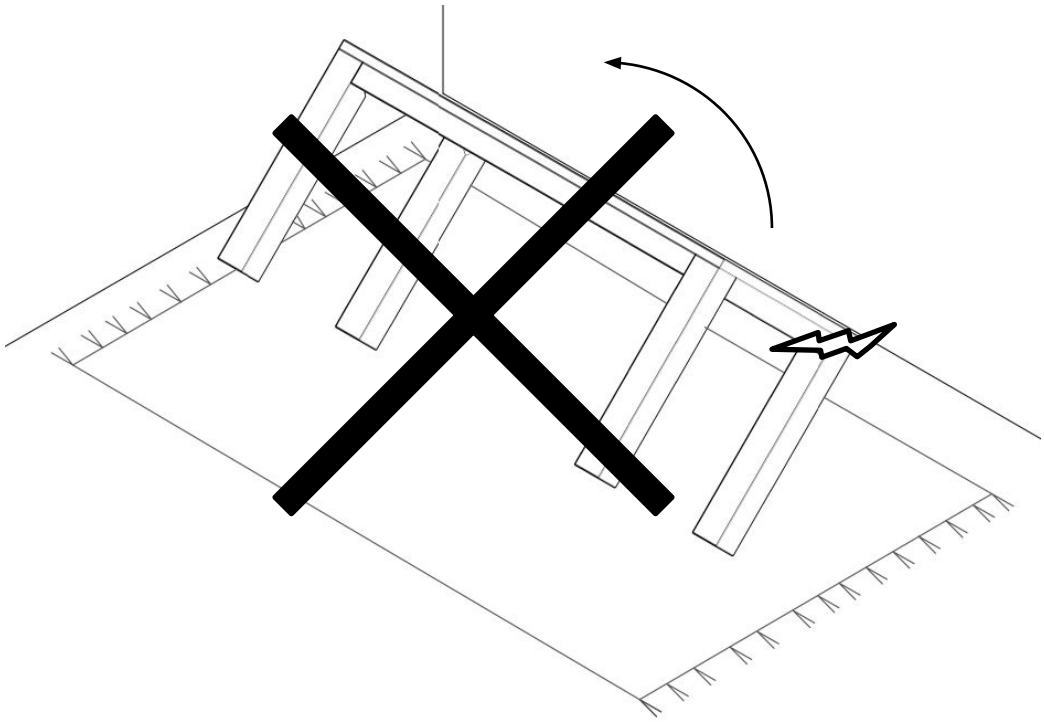

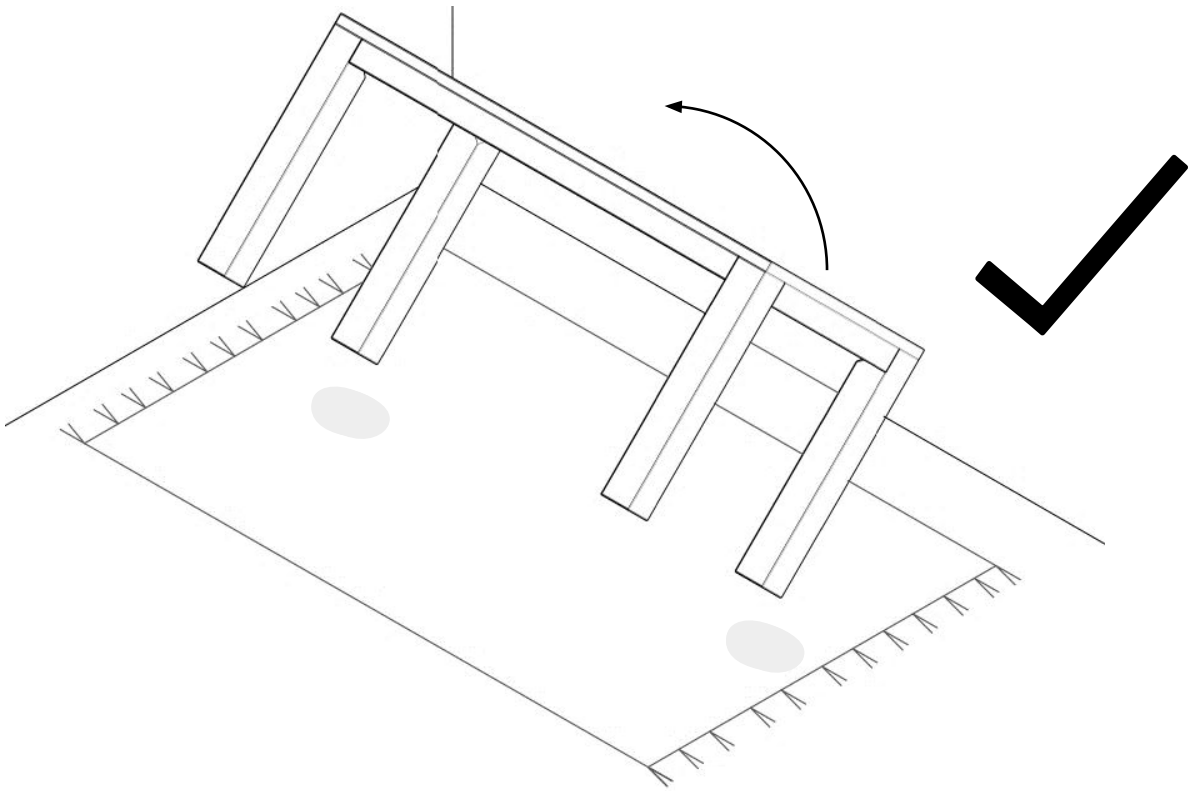

Drehen Sie Ihren Tisch immer mit einer **zweiten Person** um und achten Sie darauf, den Tisch nicht über die Beine zu kippen. Heben Sie den Tisch erst an und drehen diesen dann in der Luft. Andernfalls kann es zu Schäden führen.

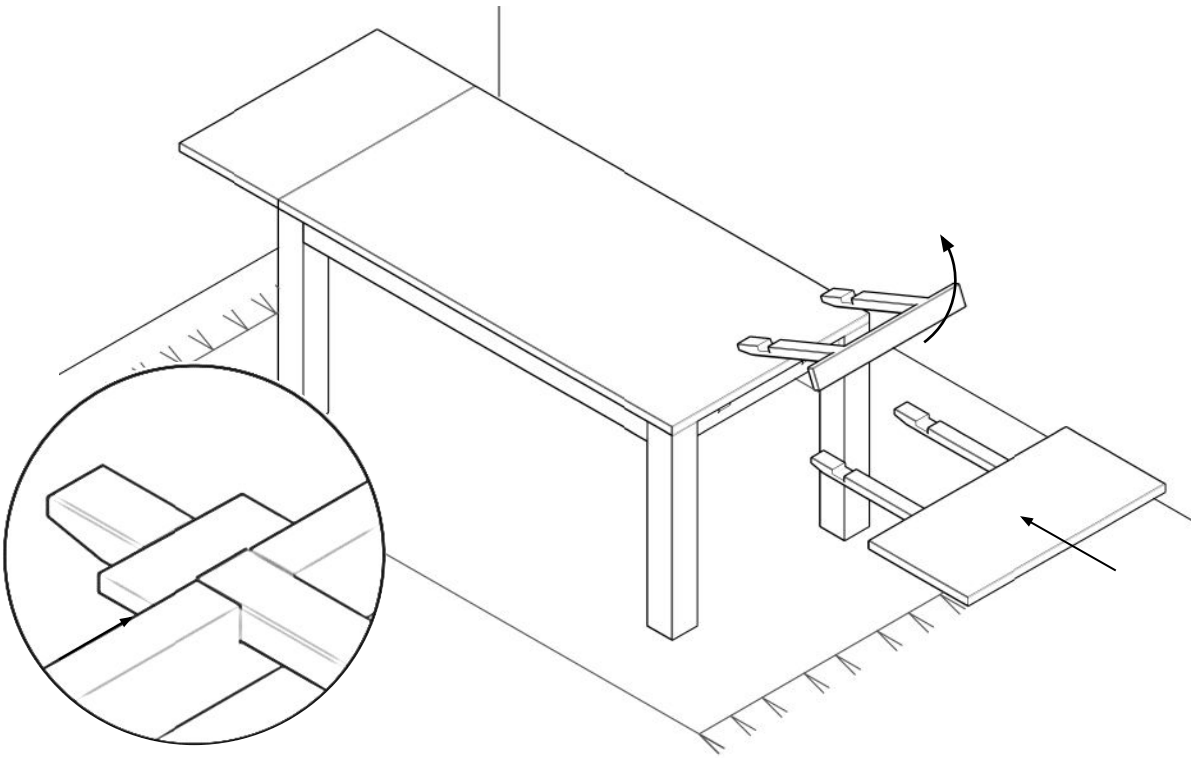

Wenn Sie zu Ihrem Tisch Ansteckplatten bestellt haben, müssen Sie beim Einsetzen zunächst die Blenden in der Zarge demontieren. Anschließend können Sie die Ansteckplatten einschieben. Fixieren Sie die Ansteckplatten mit Holzkeilen, um eine höhere Stabilität zu erhalten.

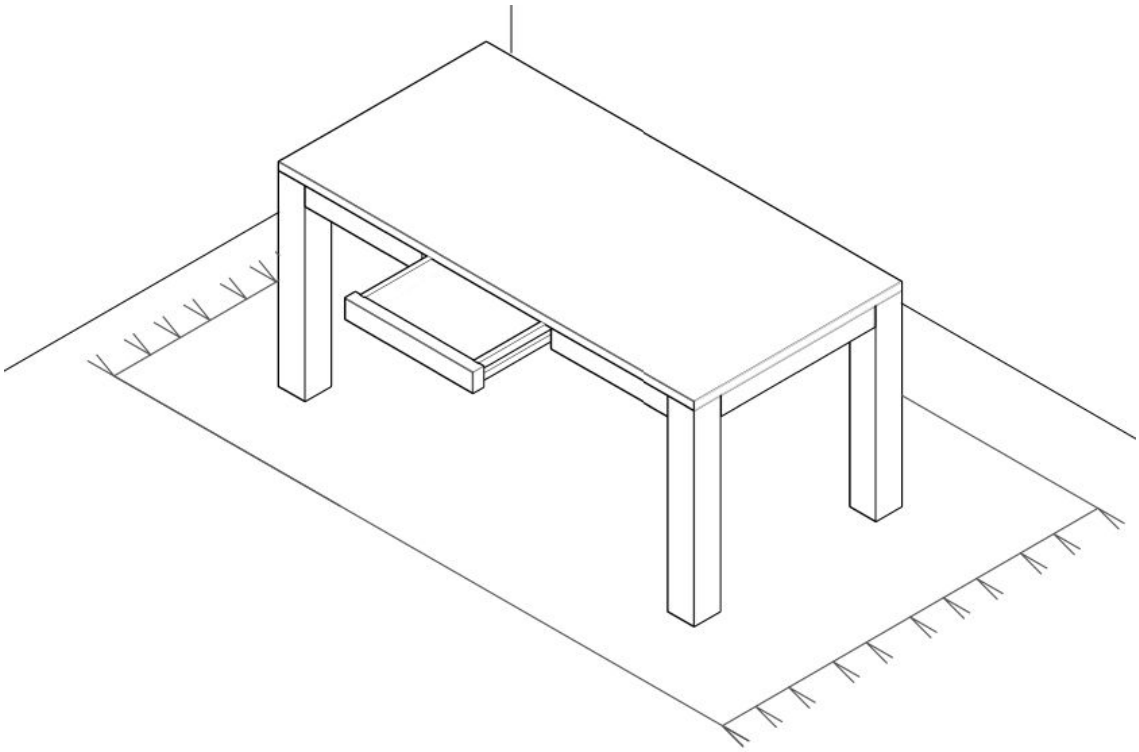

Eine **Schublade** in der Zarge wird bereits vormontiert und ist direkt einsatzbereit. Sie läuft über eine klassische Schubkastenführung und wird durch Holzdübel gegen das Herausfallen geschützt.

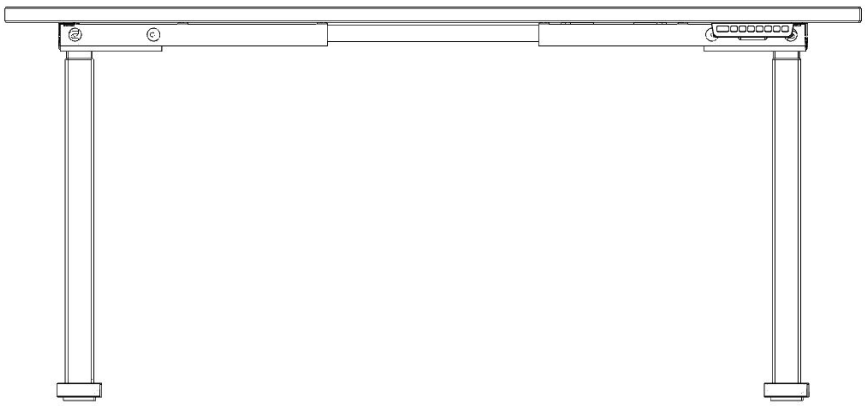

Höhenverstellbare Tische

by
Pickawood

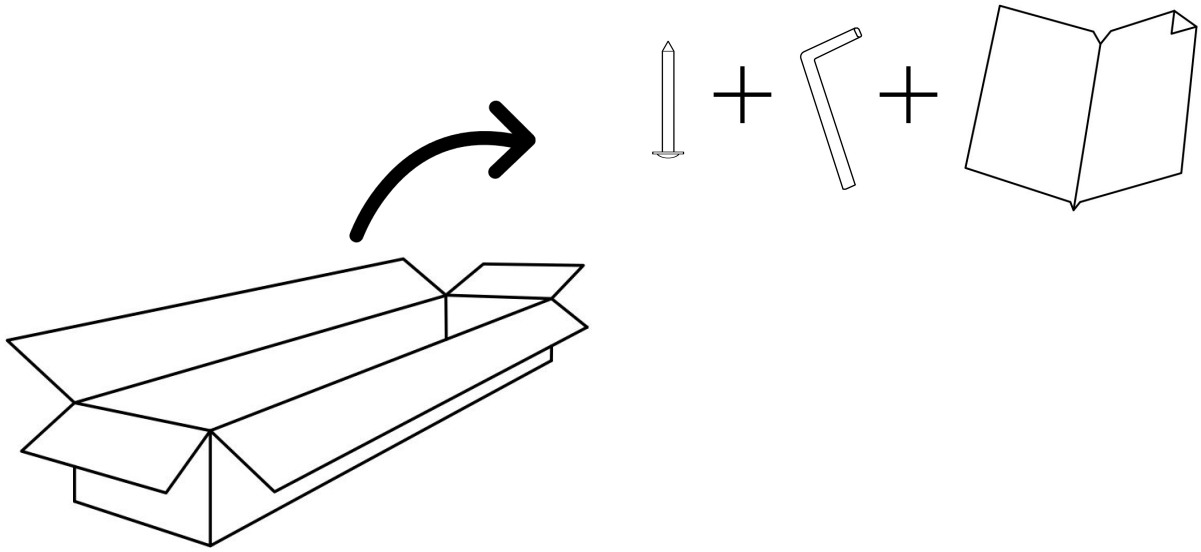

Im ersten Schritt wird das höhenverstellbare Tischgestell aufgebaut. Dazu ist die zugehörige Montageanleitung als Hilfe zu verwenden.
Die Montageanleitung befindet sich im Paket des Tischgestells. Die für die Montage notwendigen Montagemittel (Schrauben und Werkzeug) sind ebenfalls im Paket enthalten.

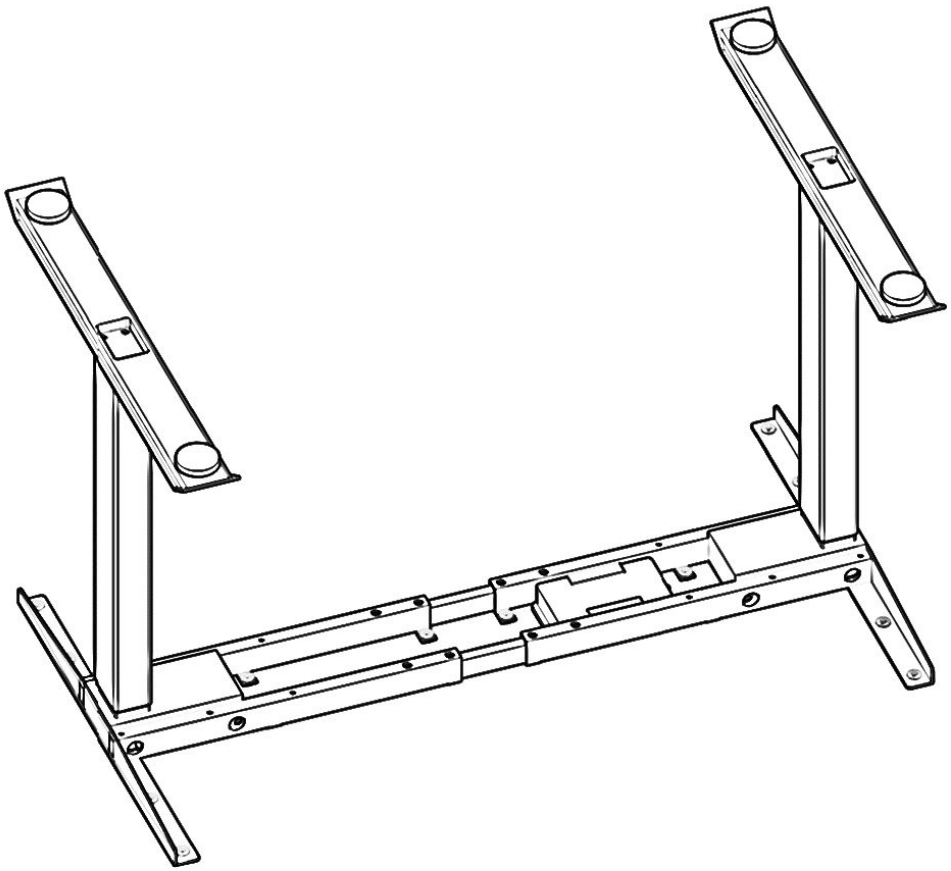

Im zweiten Schritt wird die Tischplatte mit dem Tischgestell verbunden. Dafür wird die Tischplatte zunächst mit der Oberseite nach unten auf den Boden gelegt.

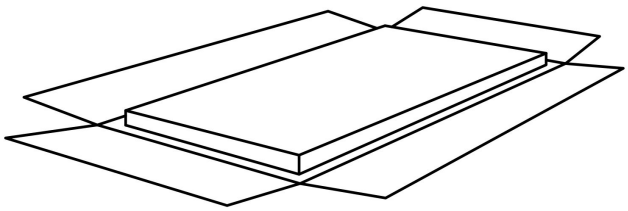

Hierzu ist das Verpackungsmaterial als Unterlage zu verwenden, um sowohl Tischplatte als auch Fußboden vor Kratzern zu schützen.

Nun wird das Tischgestell wie gewünscht auf der Unterseite der Tischplatte positioniert. Dabei überschreitet das Maß "x" nicht 200 mm.

Für die Positionierung des Gestells auf der Platte wird eine zweite Person als Hilfe empfohlen.

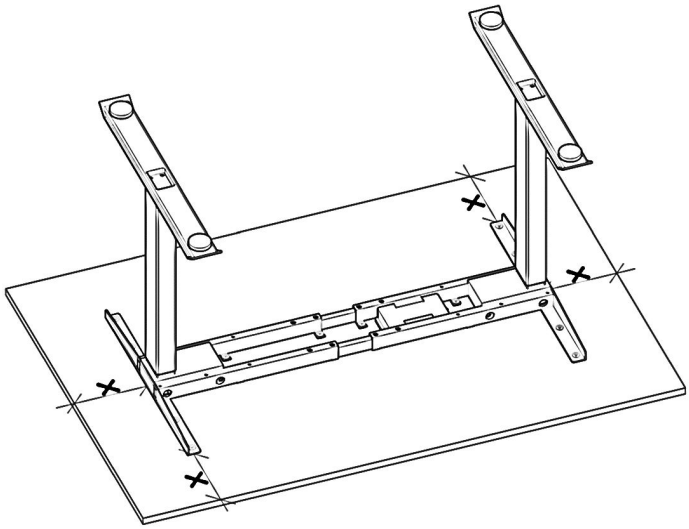

Anschließend wird das Gestell mit den entsprechenden Schrauben an der Unterseite der Tischplatte befestigt. Die Träger des Gestells besitzen hierfür vorgesehene Löcher.
Bei Vollholz wird ein Vorbohren in der Tischplatte empfohlen, die Plattenträger bedecken nicht die Gratleisten!

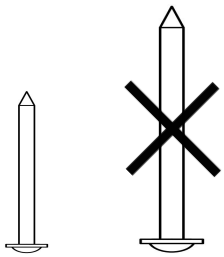

Für Materialien mit einer Stärke von 20 mm sind die entsprechend kurzen Schrauben zu verwenden, die der Tischplatte beiliegen.

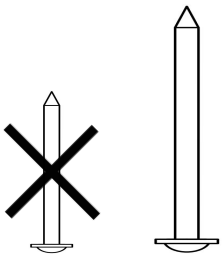

Für Materialien mit einer Stärke von 30/40 mm sind die entsprechend längeren Schrauben zu verwenden, die dem Tischgestell beiliegen.

Im dritten Schritt wird die Tischplatte mit der restlichen Elektronik und den Add – Ons ausgestattet sowie der gesamte Tisch in seine finale Position gebracht.

Dazu werden die einzelnen Bauteile an der gewünschten Position auf der Unterseite der Tischplatte positioniert und angeschraubt.

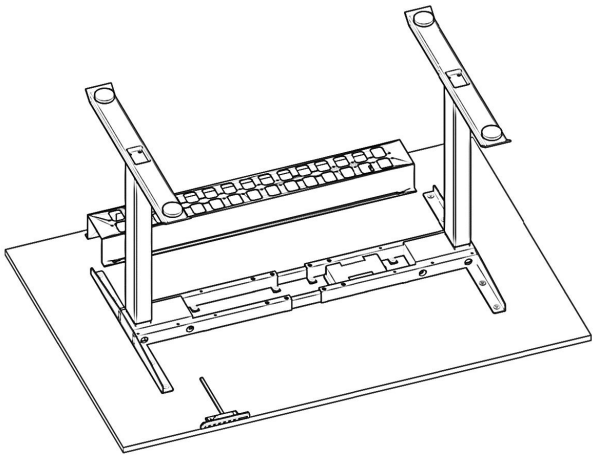

Die Kabel sind mit den beiliegenden Kabelbindern zu sortieren.

Für die Kabelwanne sind der Tischplatte weitere kurze Schrauben beigelegt!

Das Gestell samt Tischplatte wird nun umgedreht und aufgestellt.

Eine zweite Person wird als Hilfe empfohlen. Der Tisch ist in der Luft zu drehen und nicht auf dem Boden zu kippen, um mögliche Beschädigungen zu vermeiden.

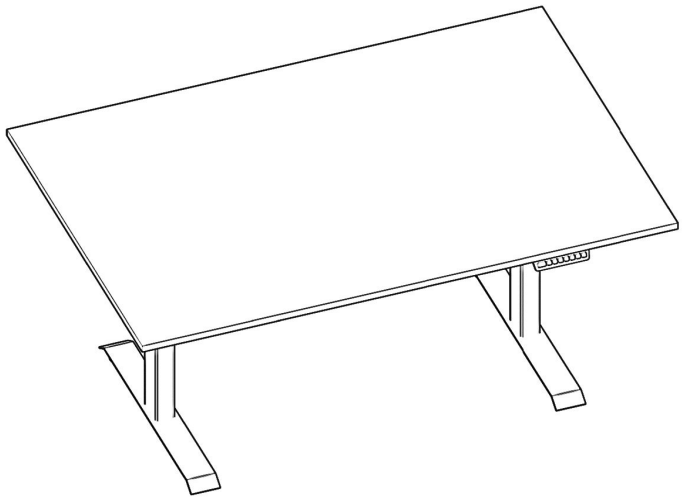

Zum Schluss wird der Kabeldurchlass von oben in die dafür vorgesehene Bohrung in der Tischplatte gesteckt.

Montage nachträglich buchen:

www-pickawood.com/de/beratung-service/montage

20 minütigen Videosupport buchen:

www-pickawood.com/de/beratung-service/videosupport

Bei Fragen erreichen Sie uns per E-Mail oder Telefon. Wir helfen Ihnen gerne weiter!

Mail: beratung@pickawood.com
Telefon: 040 524 7777 0
Web: www.pickawood.com

Amsinckstraße 34, 20097 Hamburg, Deutschland