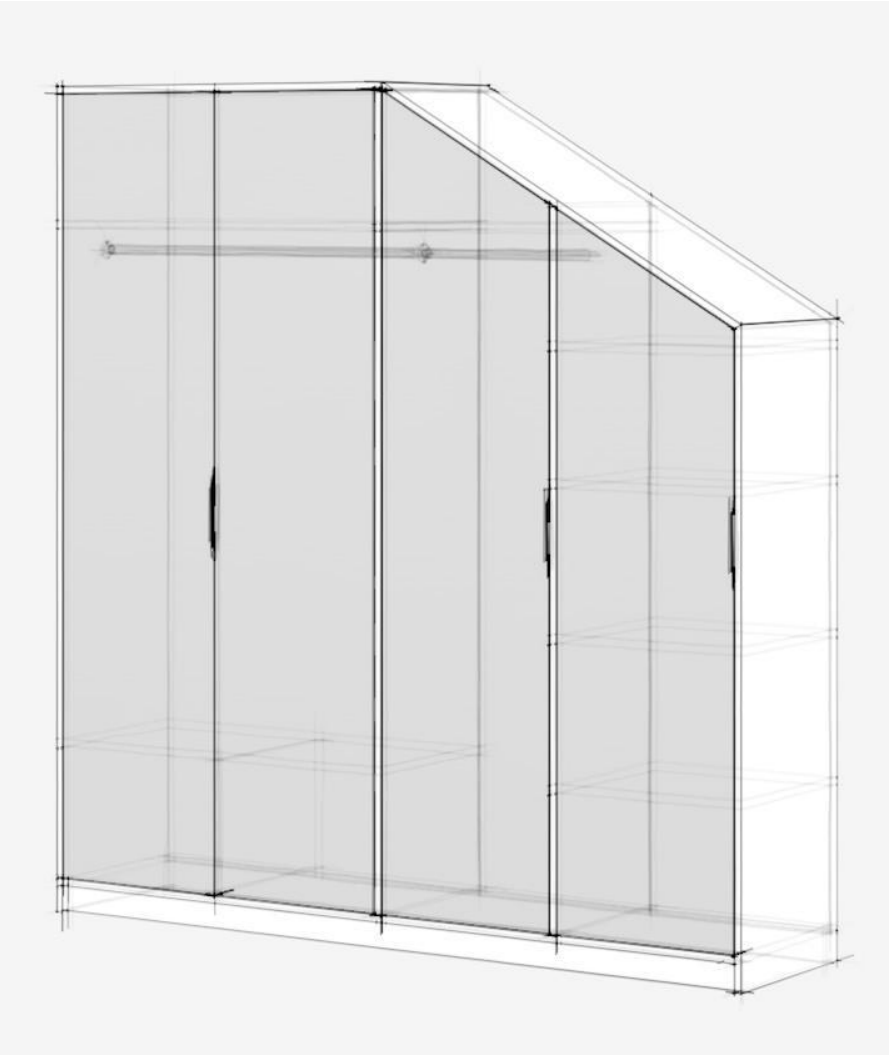

Montageanleitung Kleiderschränke

von
Pickawood

| DE |

P08-0623

Vorbereiten – Montage…….…….. 3
Vorbereiten – Kleinteile…….……...…….. 4
Grundstruktur – Konstruktionsschema……..…..……. 8
Bauteile für Montage Vorbereiten……. 8
Montage – Verbindungssituationen…….. 10
Montage – Justieren und Fixieren…...……. 11
Montage – Blendleisten……...……... 12
Montage – Frontenbauteile…….. …… 13
Montage – Justieren und Fixieren – Öffnungsmechanismen 15
Montage – Schubkästen..…….. 16
Montage – Kleiderstange/-lift..……..……..……... 18
Montage – Innenkästen…...…… 18
Montage – Vertikale Facheinteilung……...……..... 19
Montage – LED-Beleuchtung.....……..... 19
Montage – Gürtel- und Krawattenauszug……..... 20
Montage – Hosenaufhänger....……..... 21
Montage – Kleiderbügelhalter.....…..……..... 22
Montage – Notizen……....……..... 23

Packen Sie alle Kartons vorsichtig aus. Sortieren Sie die Einzelteile nach Form und Größe. Wir empfehlen, den Aufbau gemeinsam mit einer **zweiten Person** durchzuführen.

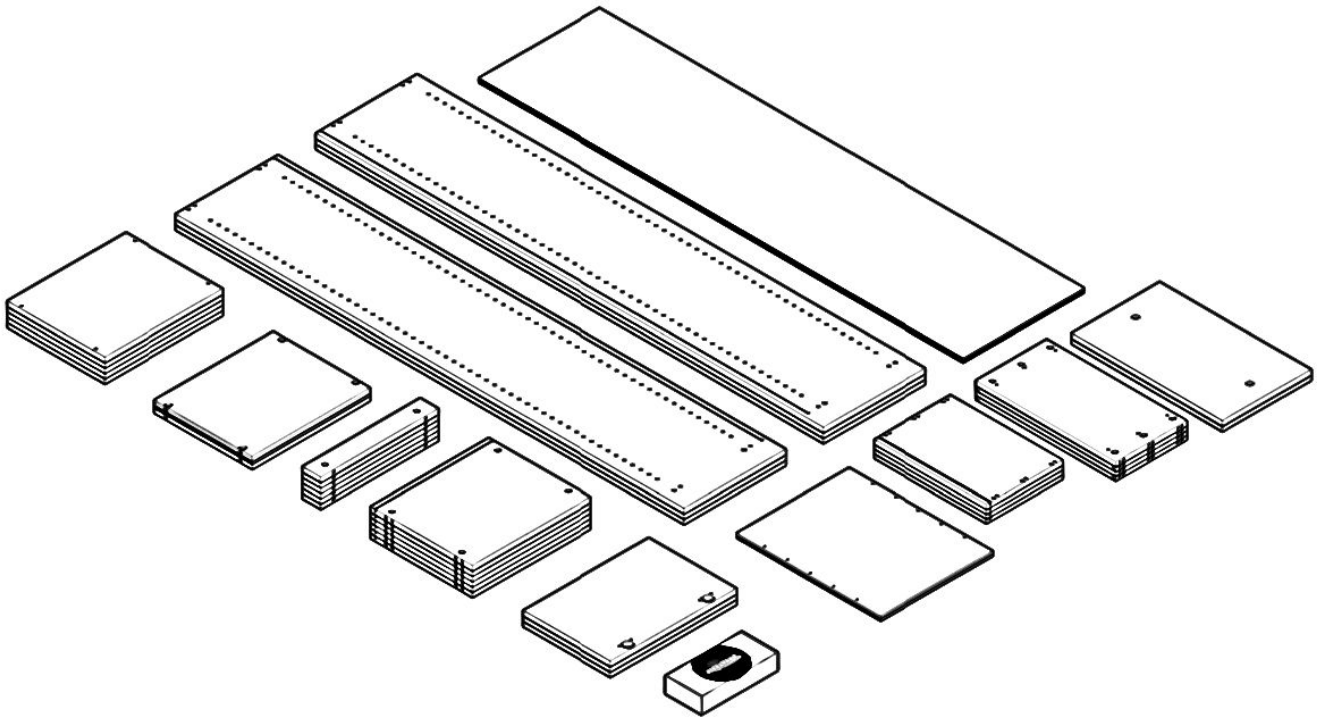

Werkzeug - Es ist ratsam, mit zwei Personen zu montieren und die notwendigen Werkzeuge im Voraus mitzubringen. Wir empfehlen einen Hammer, eine Wasserwaage und einen Schraubenzieher, falls vorhanden, einen Akkuschrauber mit dem entsprechenden Aufsatz (Bit).

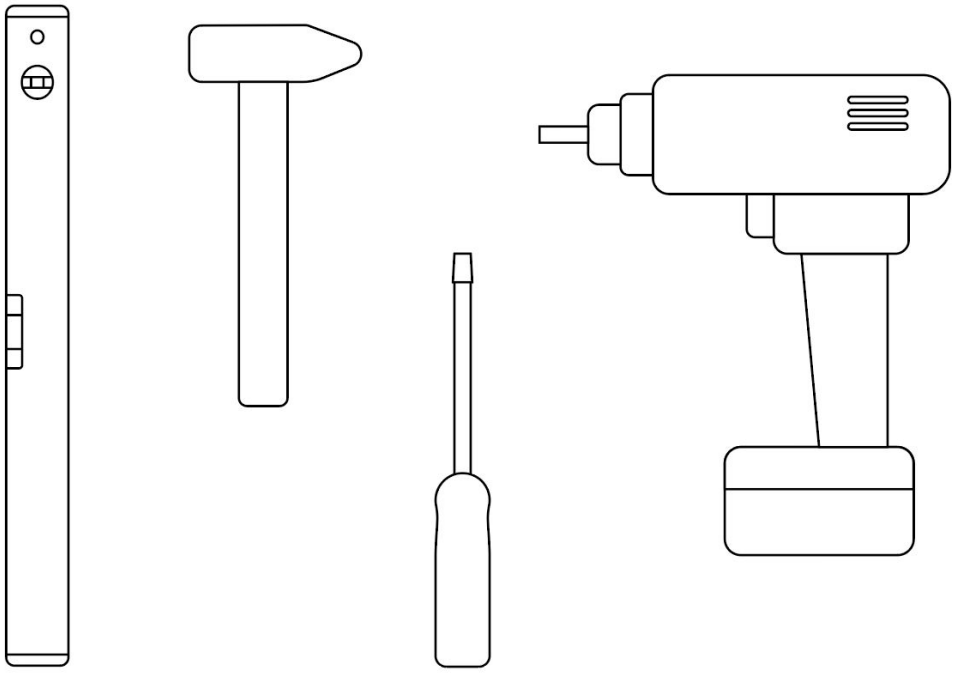

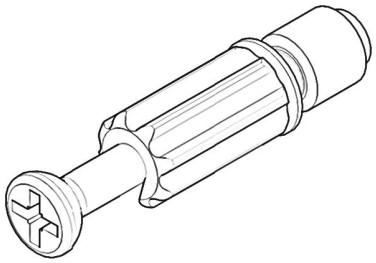

V01

Korpus-Verbinder-Dübel (Exzenter)

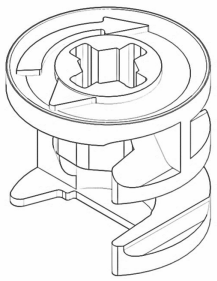

Korpus-Verbinder-Gehäuse (Exzenter)

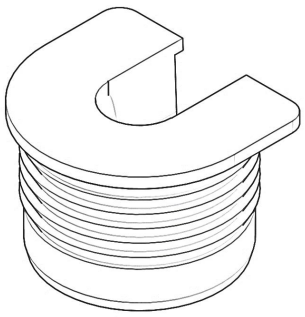

V03

Fachboden-Verbinder-Gehäuse

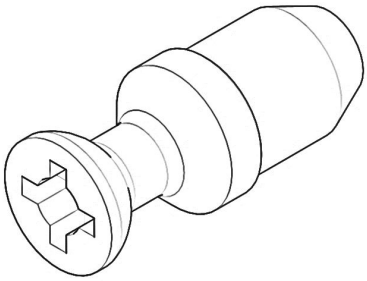

Fachboden-Verbinder-Dübel

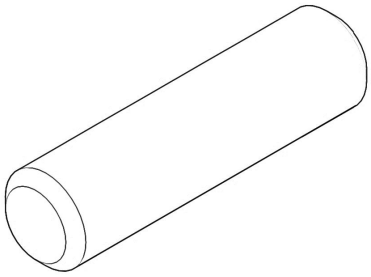

V05

Holzdübel

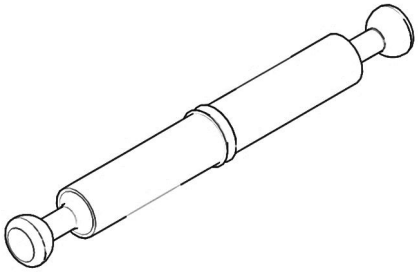

V06

Flächenverbinder – Dübel (Doppel-Exzenter)

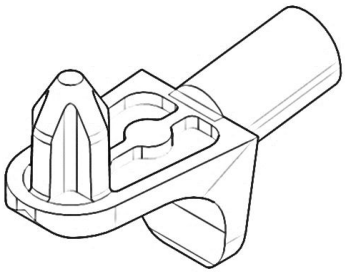

V07

Fachbodenträger für Lochreihe

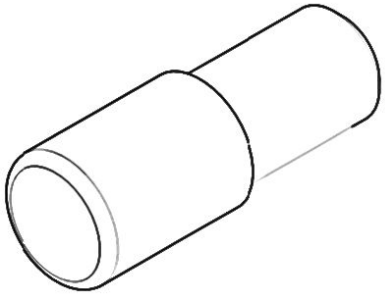

V08

Glasbodenträger/ Türanschlag

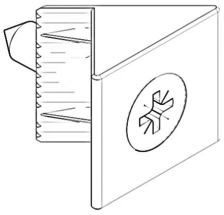

V10

Eck-Rückwand

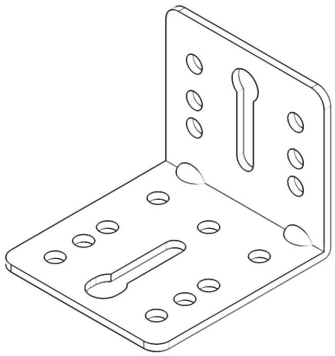

V11

Kippschutzwinkel

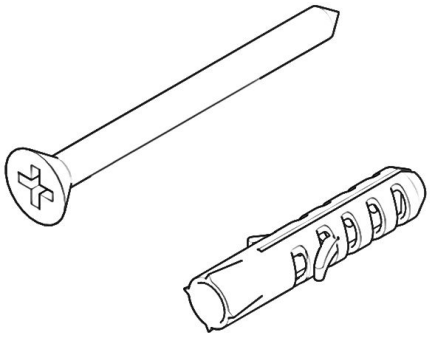

Schrauben & Dübel

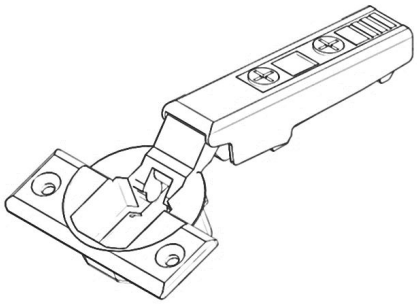

V13

Topfband - Scharnier

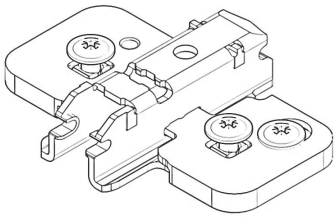

Montageplatte- Scharnier

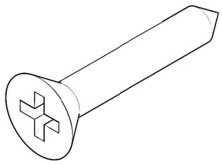

V15

Holzschraube
Ø4x16 mm

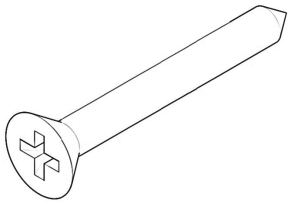

V16

Holzschraube
Ø4x25 mm

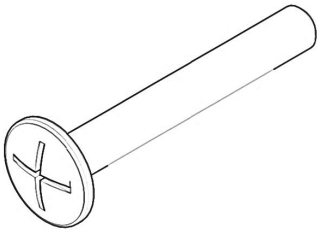

V18

M4 Gewindeschraube

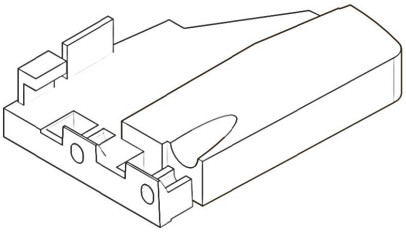

V20

Kupplung
Schubkastenführung

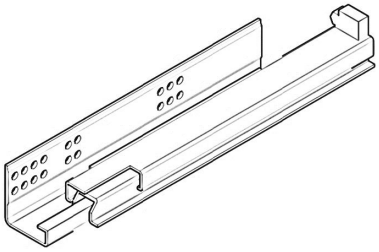

V21

Schubkastenführung -
Schiene

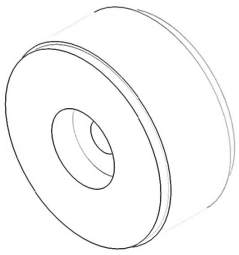

V22

Anpassungsbeschlag für die Blende

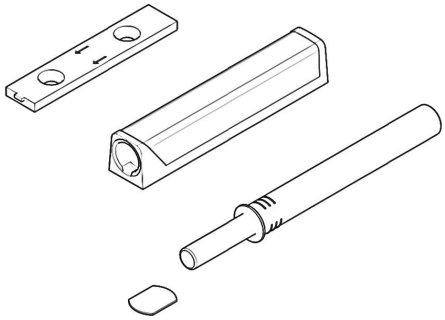

Push-To-Open Set Tür

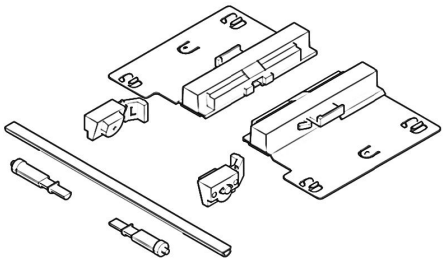

V24

Push-To-Open Set Schubkasten

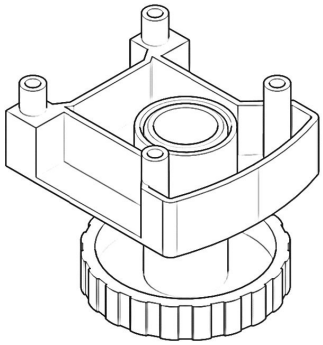

Sockel - Höhenversteller

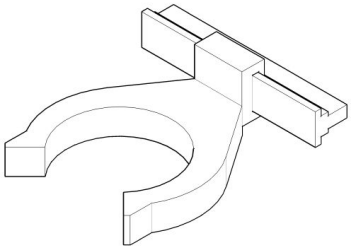

V32

Sockelblenden - Clip

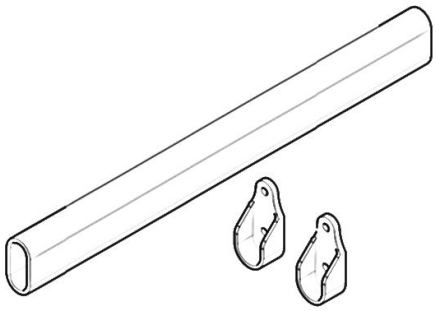

V45

Kleiderstange

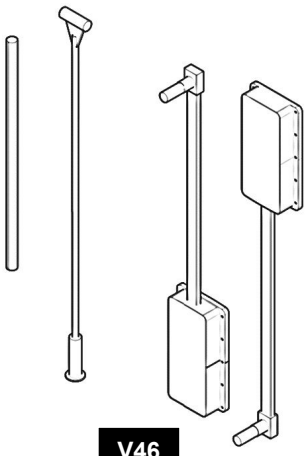

V46

Kleiderlift

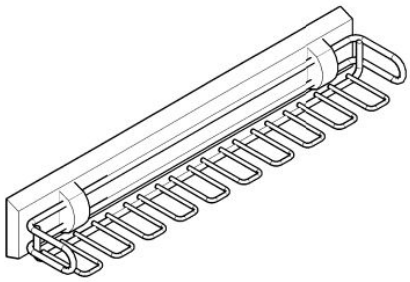

V47

Gürtel- und Krawattenauszug

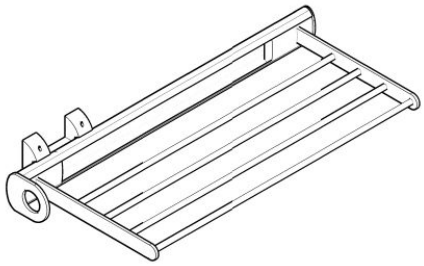

V48

Hosenaufhänger, klappbar

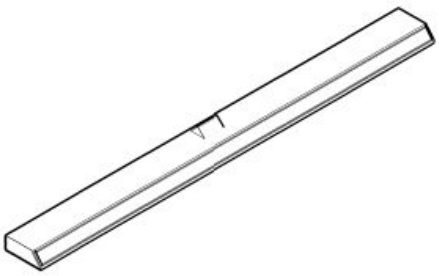 **V49** LED-Beleuchtung mit Bewegungssensor (kabellos)	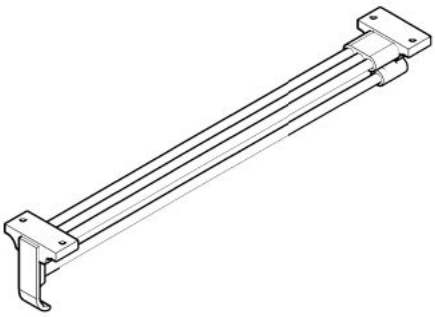 Kleiderbügelauszug	

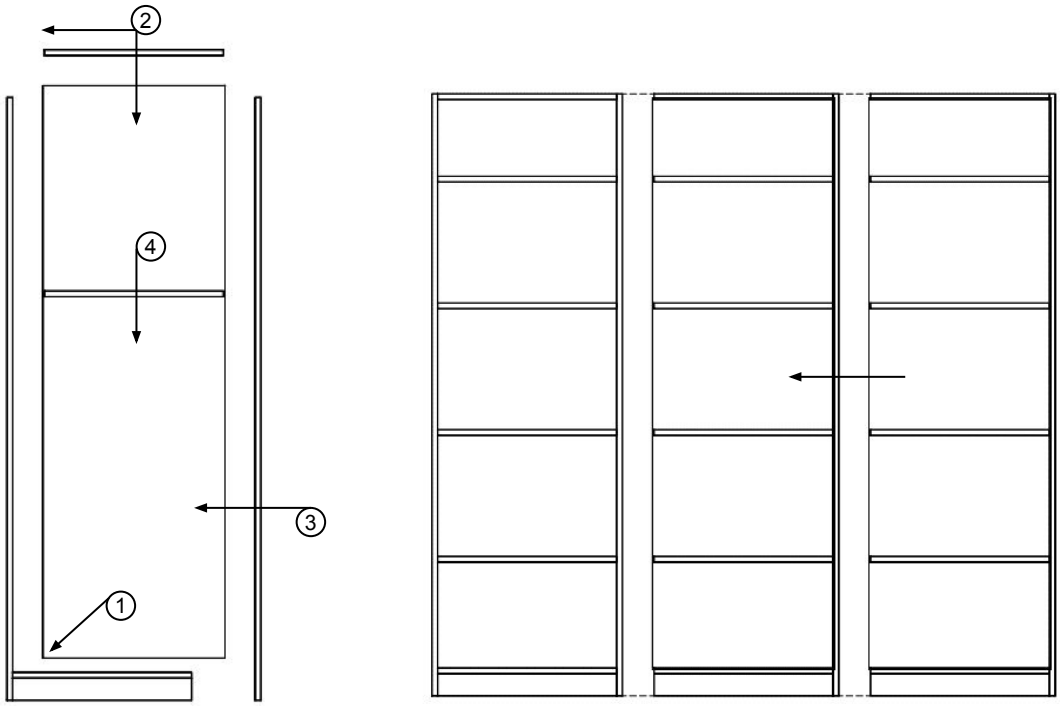

Um den Aufbau zu erleichtern, bauen Sie die Möbel von links nach rechts auf. Beginnen Sie mit der linken Außenseite und verbinden Sie diese mit dem Unterboden.
Bauen Sie die Möbel Spalte für Spalte zusammen.

Bauteile für Montage vorbereiten

1

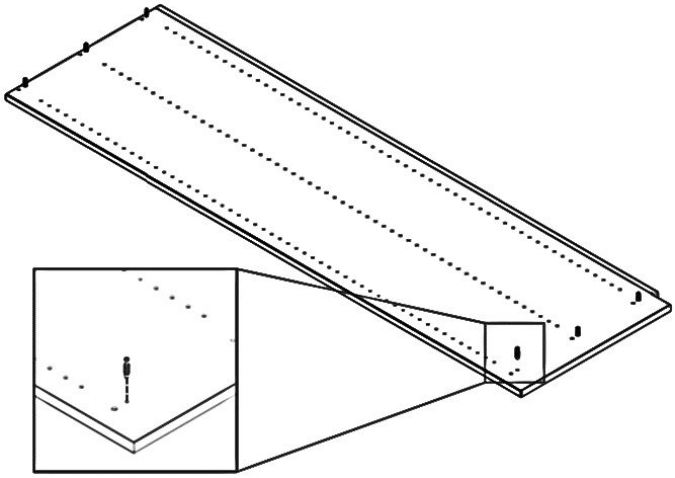

V01

Schrauben Sie die Dübel (V01) in die Seitenwände.

2

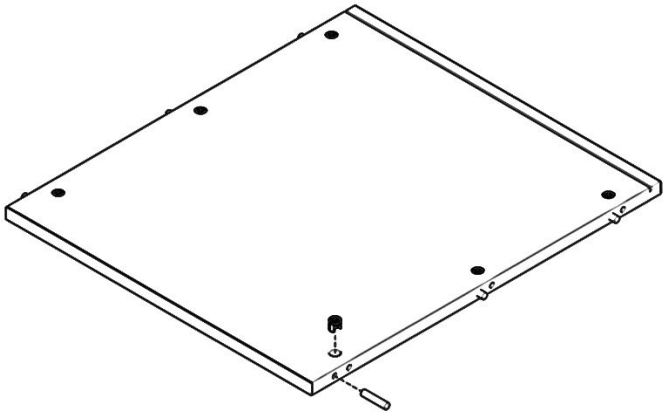

V02 V05

Drücken Sie die Korpusanschlussgehäuse (V02) und die Holzdübel (V05) in die oberen und unteren Regalböden.

3

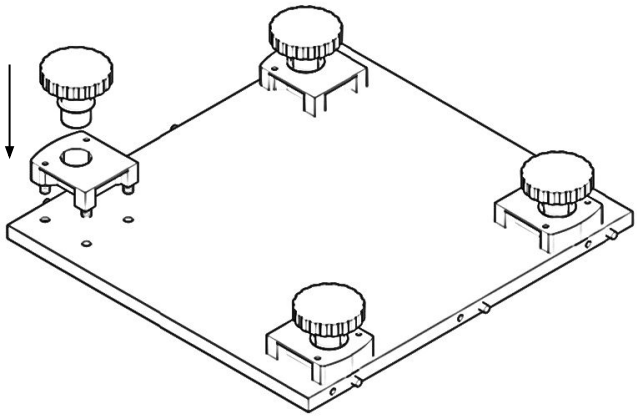

V31

Drücken Sie die Adapterplatten und die Sockelfüße (V31) in den umgedrehten Sockel; es lohnt sich, dazu einen Hammer zu benutzen. Hinweis: Die Abrundung an den Adapterplatten muss nach außen zeigen.

4

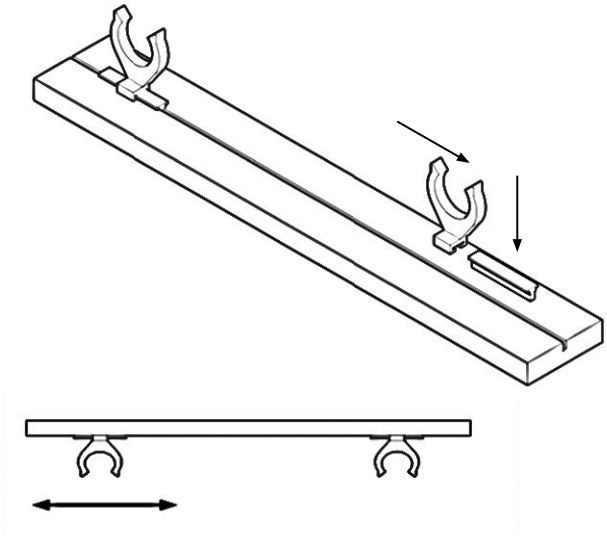

V10

In die Sockelblenden ist eine Nut eingefräst, in die Sie zuerst die Sockelklammerführung und dann die Klammer (V32) einschieben.

5

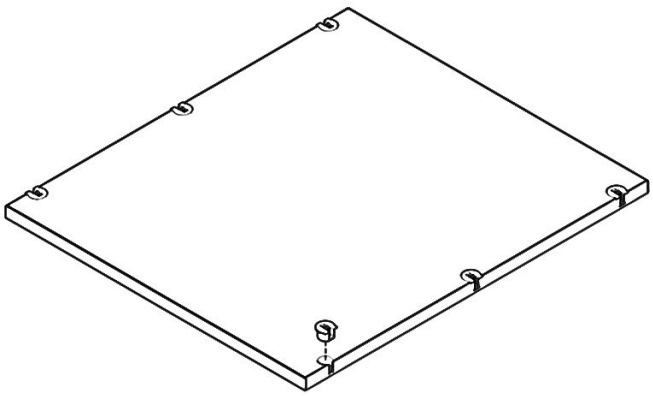

V03

Sie müssen die Gehäuse der Regalverbinder (V03) in die Regalböden drücken. Wir empfehlen, dafür einen Hammer zu verwenden.

6

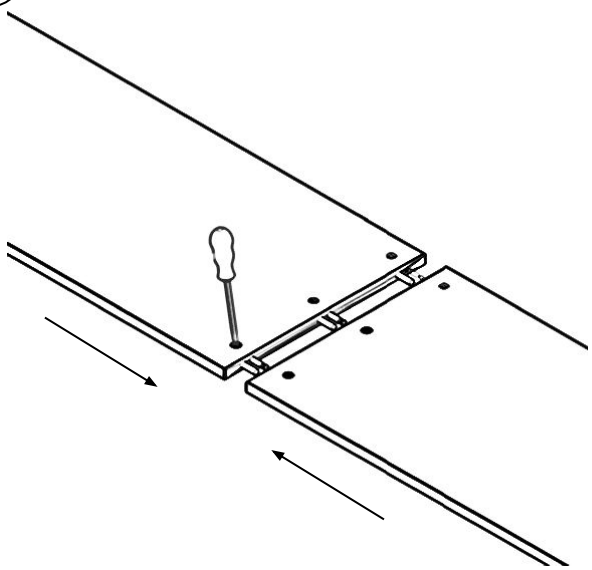

V02 V05 V06

Lange Teile werden in zwei Teile geteilt und mit Dübeln (V05) und Flächenverbindern (V06) verbunden. Wichtiger Hinweis! Ziehen Sie die Verbindergehäuse (V02) schrittweise und abwechselnd an. Andernfalls besteht die Gefahr, dass sie nicht richtig festgezogen werden.

1

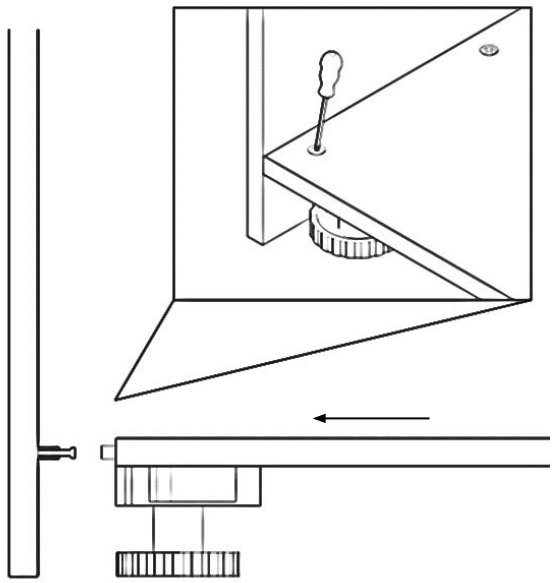

V01 V02 V05

Schieben Sie die Bodenplatte mit den Sockelfüßen auf die linke Wange und sichern Sie die Teile durch Festziehen der Gehäuseverbindungen (V02).

2

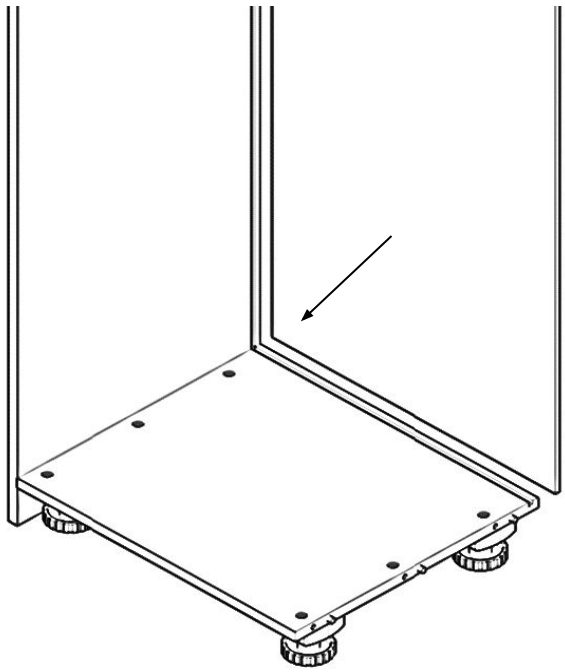

Setzen Sie dann die Rückwand in die Nuten ein.

3

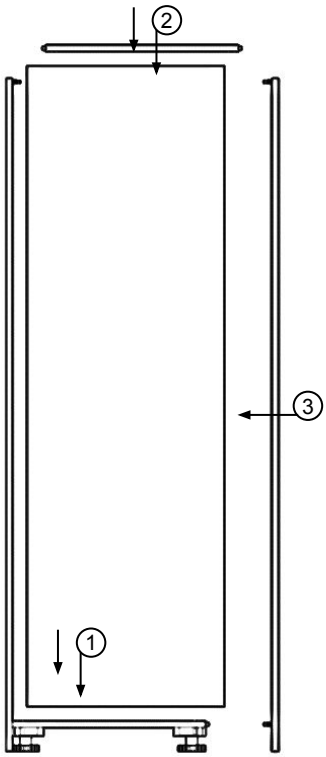

Beachten Sie die richtige Montagereihenfolge. Setzen Sie zuerst die Rückwand in die Nut der linken Wange und der Bodenplatte ein, dann die obere Platte und die rechte Wange.

4

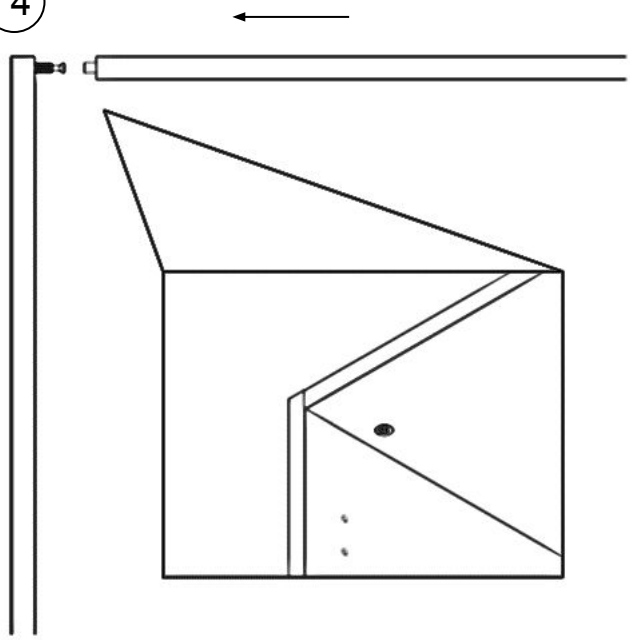

V01 V02 V05

Schieben Sie die obere Ablage auf und sichern Sie sie mit den Rumpfverbindern (V01|V02).

5

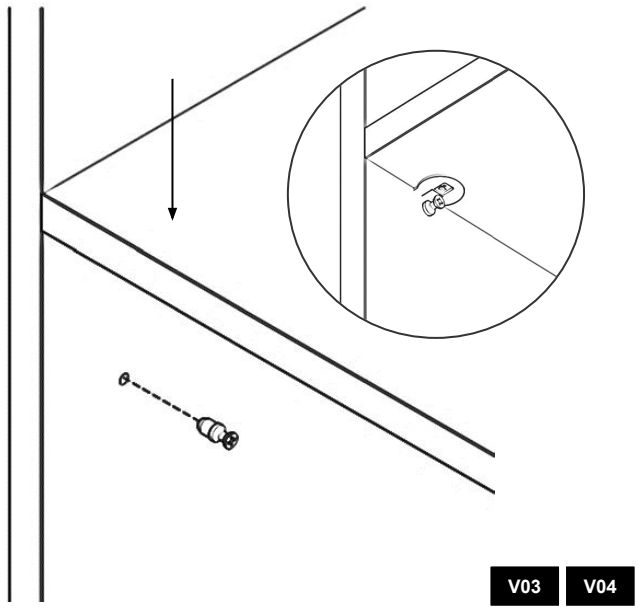

Beim Verlegen der Böden schrauben Sie die Bodenanschlussdübel (V04) in die Treppenwangen und schieben den Boden von oben darauf. Befestigen Sie dann die Dielenanschlussgehäuse (V03).

6

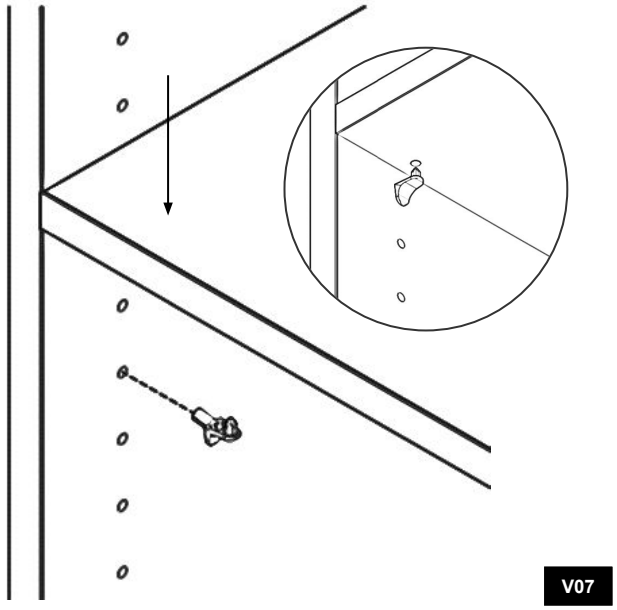

Beim Einsetzen von Böden in eine Lochreihe setzen Sie den Bodenträger (V07) in die Treppenwangen ein und schieben den Boden von oben auf ihn.
!Wichtiger Hinweis! Pro Säule sollte ein Brett angebracht werden (wie in Schritt 5), damit Ihre Möbel genügend Stabilität haben.

Montage – Justieren und Fixieren

1

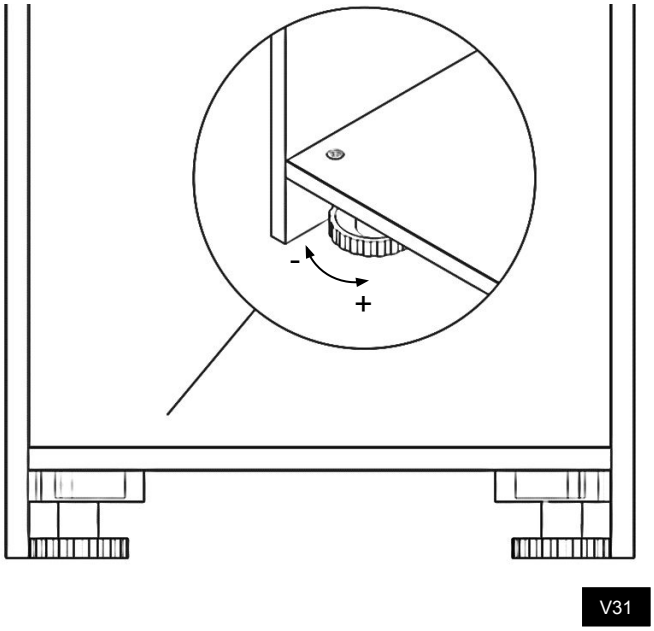

Richten Sie Ihre Möbel mit einer Wasserwaage aus. Drehen Sie dazu die Sockelfüße (V31) nach innen oder nach außen.

2

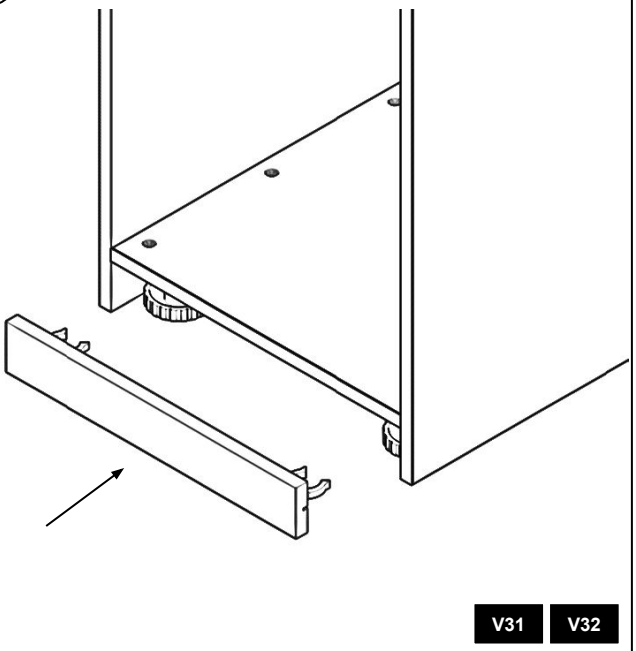

Nachdem Sie den Schrank nivelliert haben, schieben Sie die Sockelblende mit den Clips (V32) auf die Sockelfüße (V31).

3

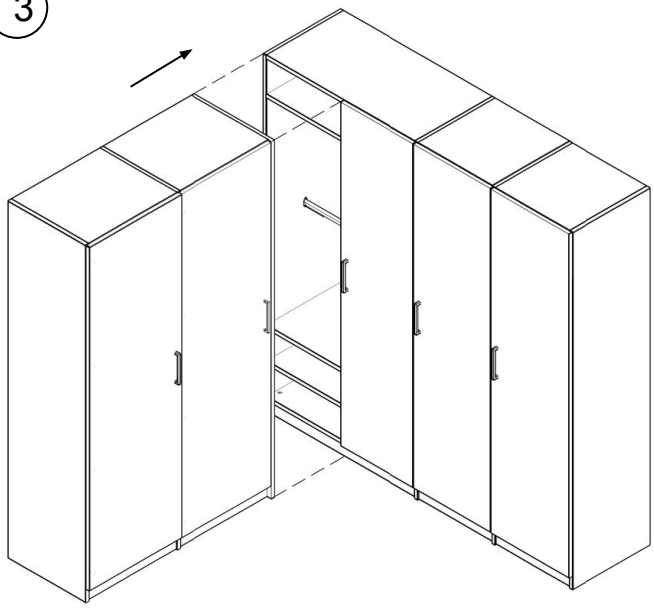

Die Eckschränke werden nacheinander montiert. Beginnen Sie mit dem Eckschrank und schieben Sie die anderen direkt daneben. Nach der Montage können Sie die Elemente mit Klammern und Schrauben verbinden.

4

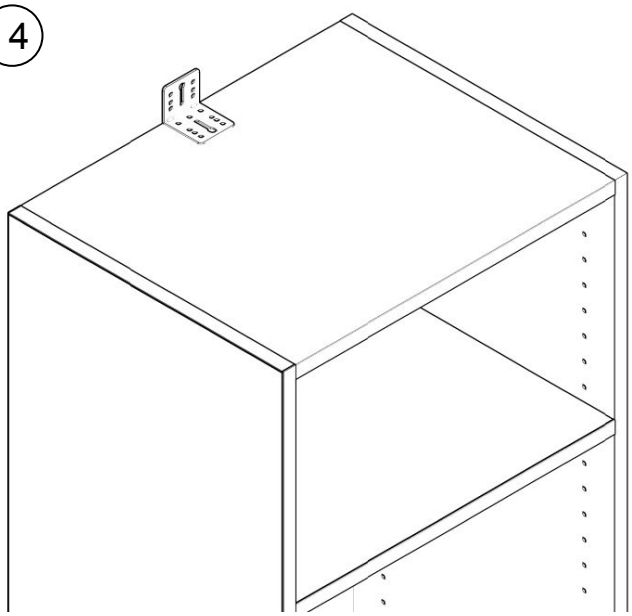

V11 V12 V15

Wenn Sie das Möbelstück stabilisiert und nivelliert haben, befestigen Sie es mit den Kippsicherungsbügeln (V11) an der Wand. Verwenden Sie die Schrauben für das Möbelstück (V15) und die Wand (V12).

Montage – Blendleisten

1

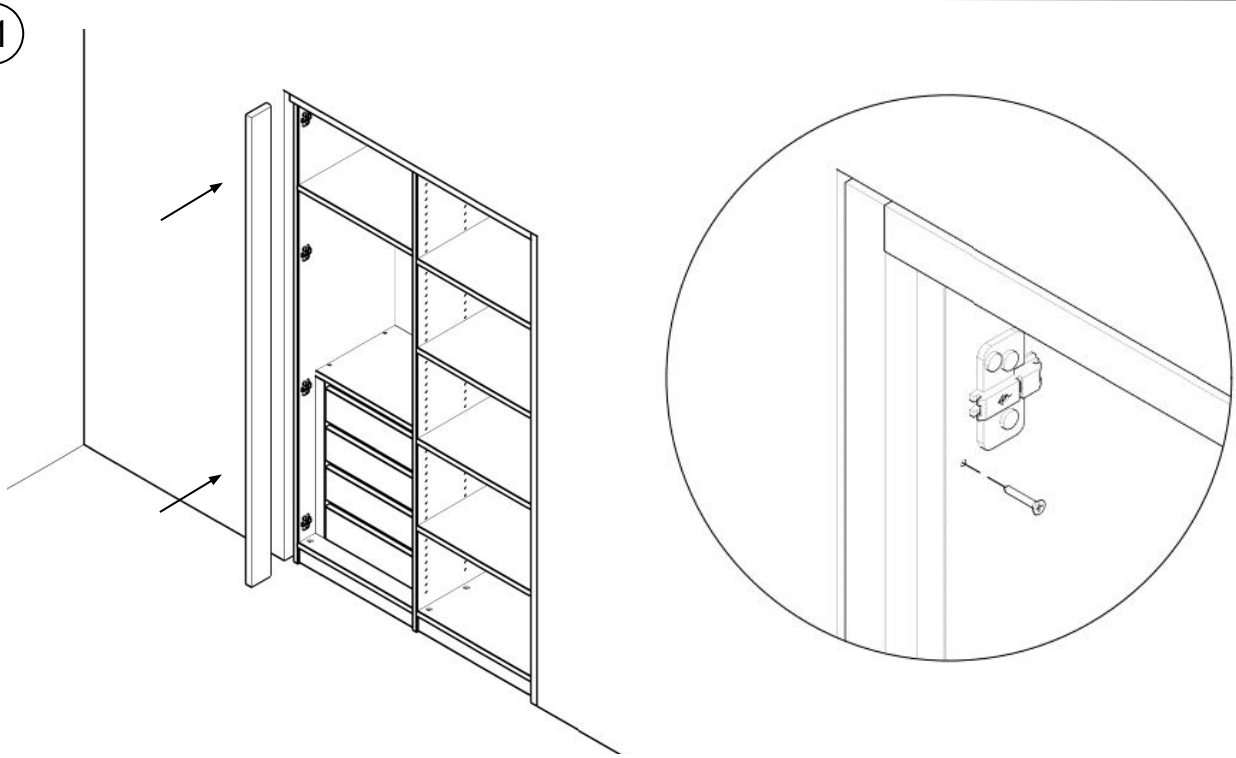

V16

Schieben Sie die Blendleisten von vorne in den Spalt zwischen Schrank und Wand. Dann bohren und schrauben Sie die Abdeckleisten von innen fest. Verwenden Sie dazu Holzschrauben (V15). !Achtung! Die Schraubenköpfe sind nachher von innen sichtbar. Bringen Sie die Schrauben möglichst an nicht sichtbaren Stellen an, z.B. in Höhe eines Regals.

1

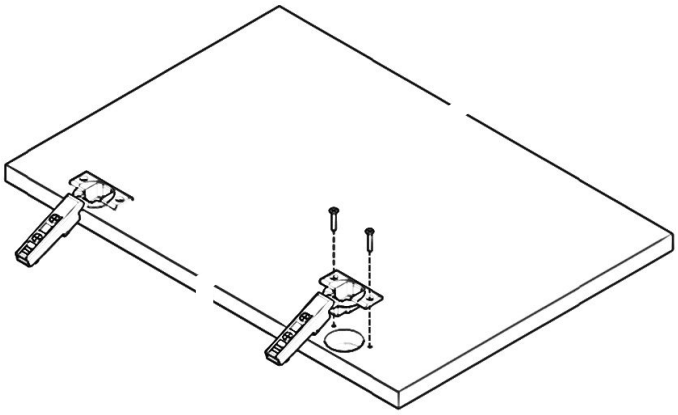

V13 V15

Für **Türen und Klappen** setzen Sie die Topfbänder (V13) ein und verschrauben (V15) diese.

Eckanschlag

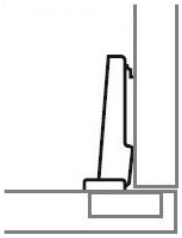

Mittelwangen-
anschlag

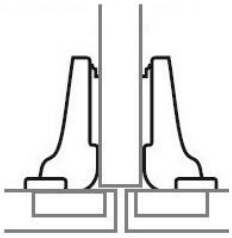

Innen-
anschlag

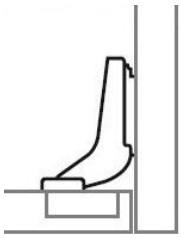

Achten Sie dabei auf die Wahl der richtigen **Scharniere**. Passend zur Montageposition der Fronten.

2

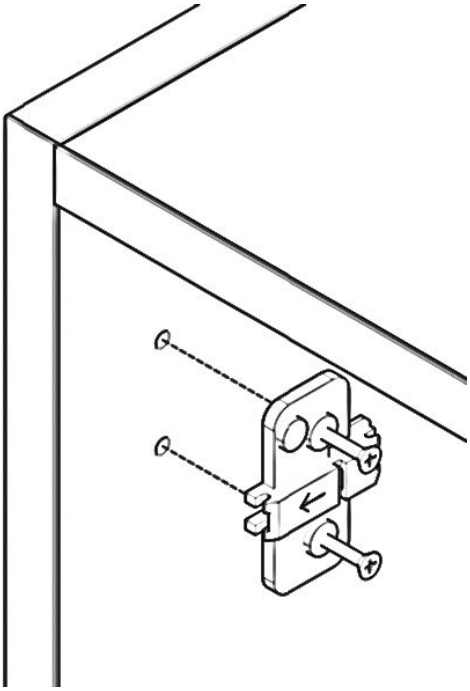

V14

Setzen Sie die **Montageplatten** (V14) mit dem Pfeil nach vorne ein und befestigen Sie sie durch Fixieren der Schrauben.

3

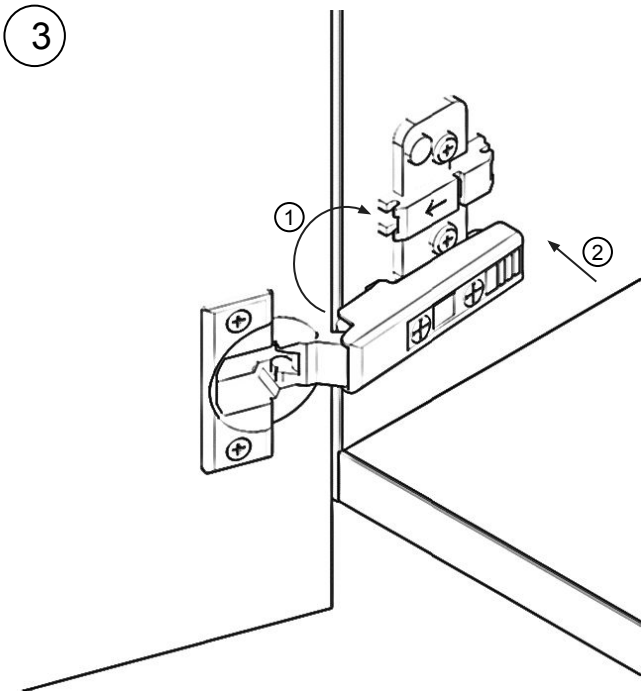

V13 V14

Legen Sie zuerst die Topfbänder (V13) an der Vorderkante der Montageplatte (V14) an. Drücken Sie die Topfbänder im Anschluss hinten fest, bis das Scharnier einrastet.

4

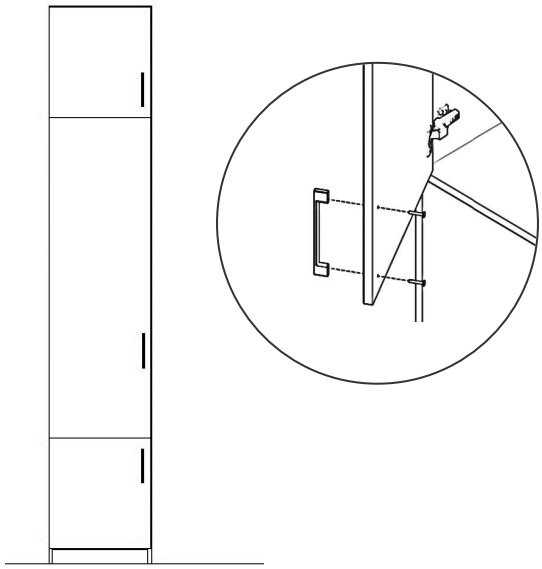

V17

Befestigen Sie die **Griffe** durch die Vorbohrungen mit den beiliegenden M4 Schrauben (V18) an den Türen. !Wichtiger Hinweis! Verwenden Sie bei Glastüren die kürzere Variante der Schrauben (V18).

5

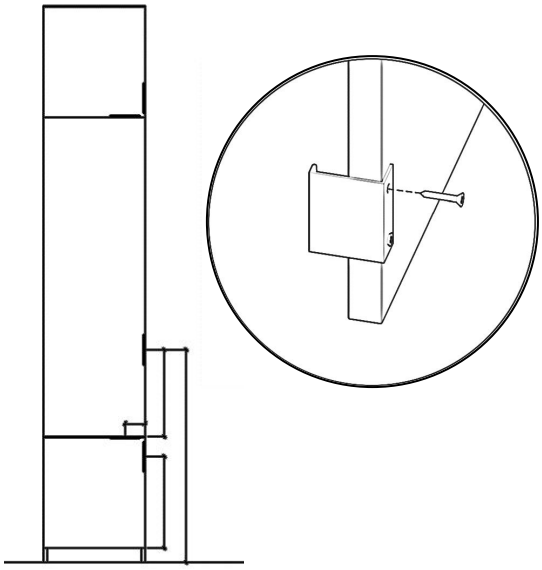

Für **Griff 2 oder 3** bestimmen Sie die Position selbst. Schrauben Sie diese rückseitig mit den beiliegenden Schrauben fest. Die Griffe können auch waagerecht montiert werden.

6

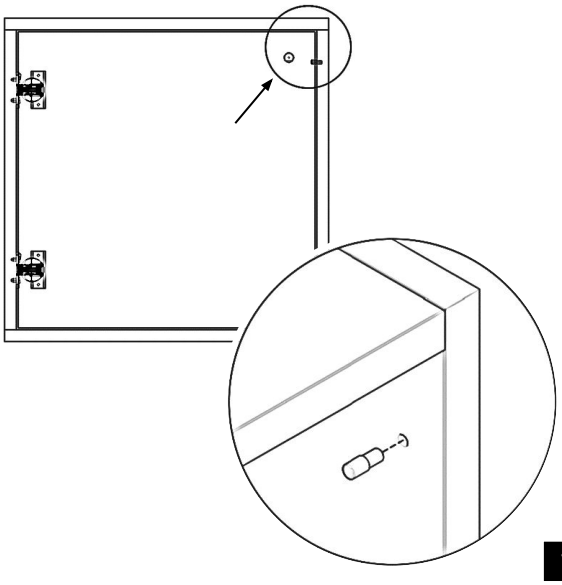

V08

Bei **innenliegenden Türen mit Griff** werden Anschlagpuffer (V08) beigelegt. Drücken Sie diese in die Vorbohrungen ein.
Hinweis: bei Flügeltüren sind die Anschlagpuffer am unteren Rand der Tür eingeplant.

7

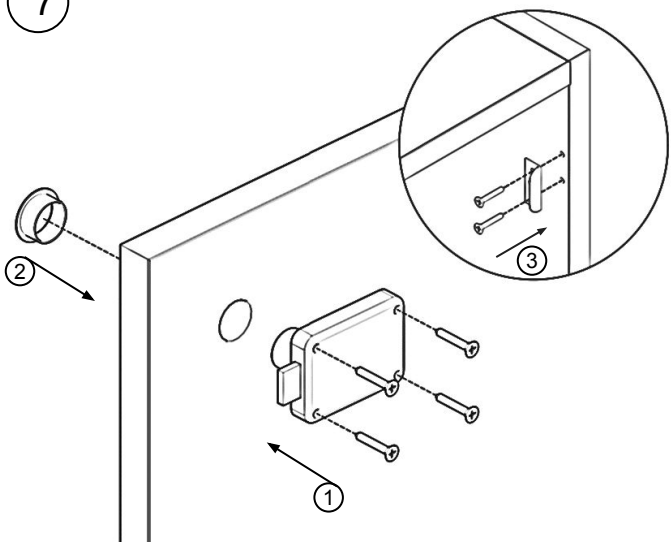

V18

Möbelschlösser (V19) werden von hinten in die Bohrung gedrückt und angeschraubt. Danach drücken Sie die Schlossrosette von vorne ein. Schrauben Sie anschließend den Schließwinkel an die Wange oder den Fachboden. !Hinweis! Bei Flügeltüren schrauben Sie die Schlagleiste an die gegenüberliegende Tür.

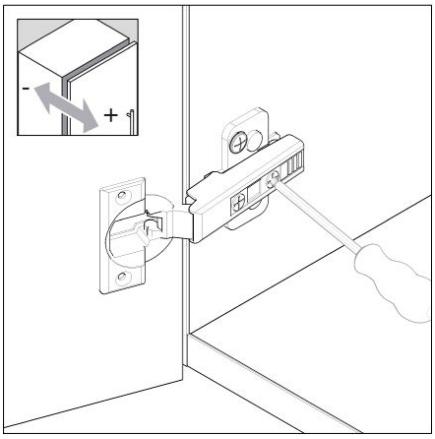

+3 / -2 mm

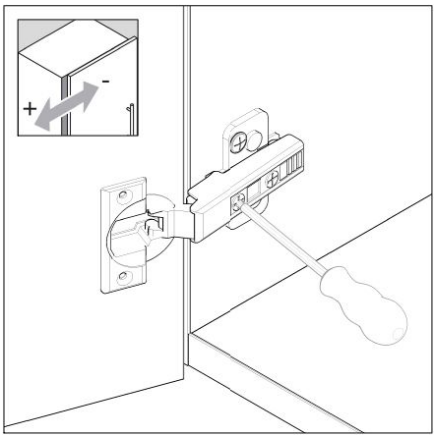

+/- 2 mm

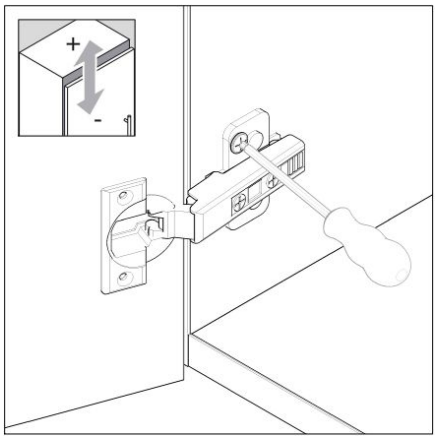

max. +/- 3mm

V13 V14

Zum **Einstellen des Fugenbilds** können Sie die Einstellmöglichkeiten an den Topfbändern (V13) und den Montageplatten (V14) nutzen.
!**Wichtiger Hinweis**! Beginnen Sie mit einer Front, die Sie an einer Wange ausrichten und passen Sie daran die anderen Fronten an.

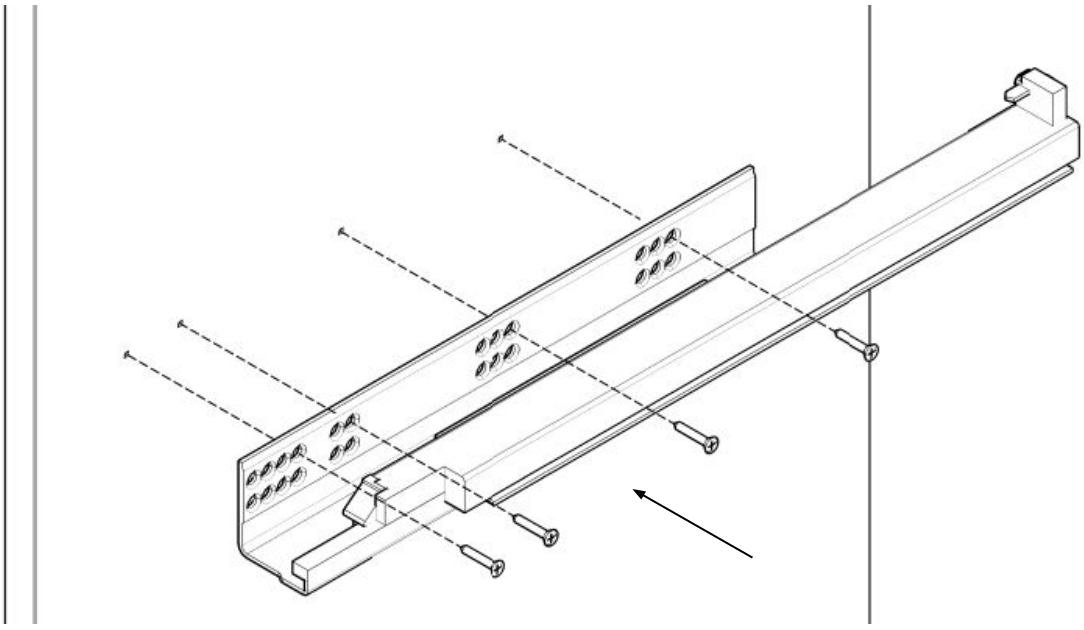

V15 V21

Schrauben Sie die Schubladenführungen (V21) mit den Holzschrauben (V15) an die Stützen des Sideboards. Verwenden Sie das erste obere Loch der Schienen für das erste Loch im Sideboard. Die anderen Befestigungspunkte befinden sich in den vorgebohrten Löchern in den Pfosten.

1

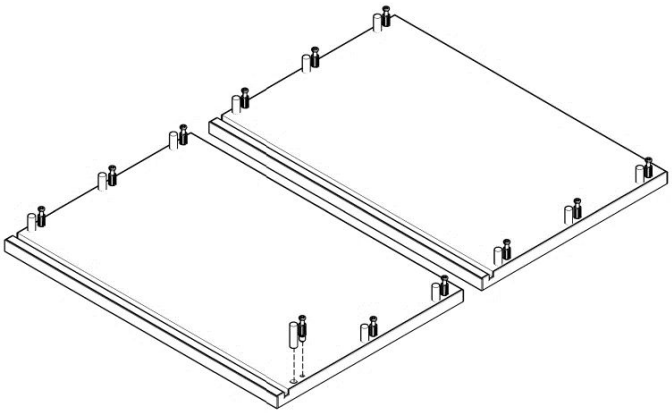

V01 V05

Legen Sie die Seiten der Schublade vor sich, schrauben Sie die Exzenterschrauben (V01) ein und drücken Sie die Dübel (V05) in die vorgesehenen Löcher.

2

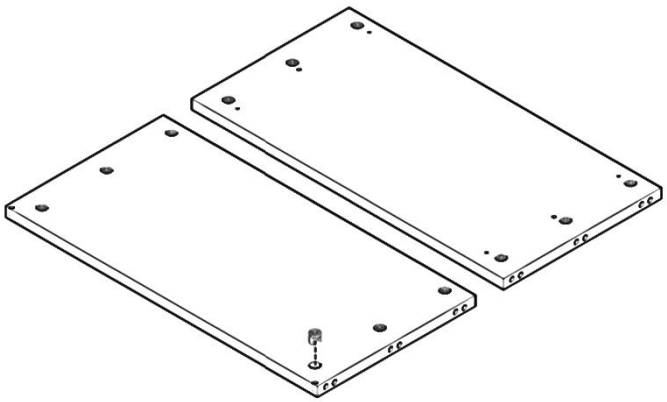

V02

Drücken Sie die Exzentergehäuse (V02) in die vorderen und hinteren Teile. Achten Sie darauf, dass die offene Seite und der Pfeil nach außen zeigen.

3

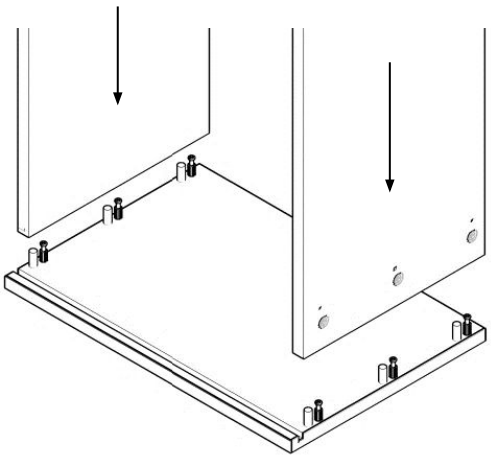

V01 V02

Legen Sie die Vorder- und Rückseite auf die Seitenteile. Befestigen Sie dann die Gehäuse (V02), indem Sie sie um 180° im UZS drehen.

4

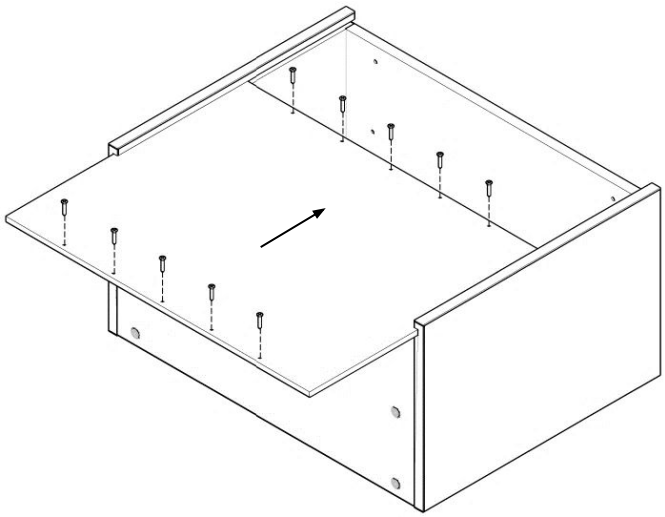

V16

Schieben Sie den Boden ein. Richten Sie den Boden an der Vorderseite der Schublade aus und befestigen Sie ihn mit den Schrauben (V16).

5

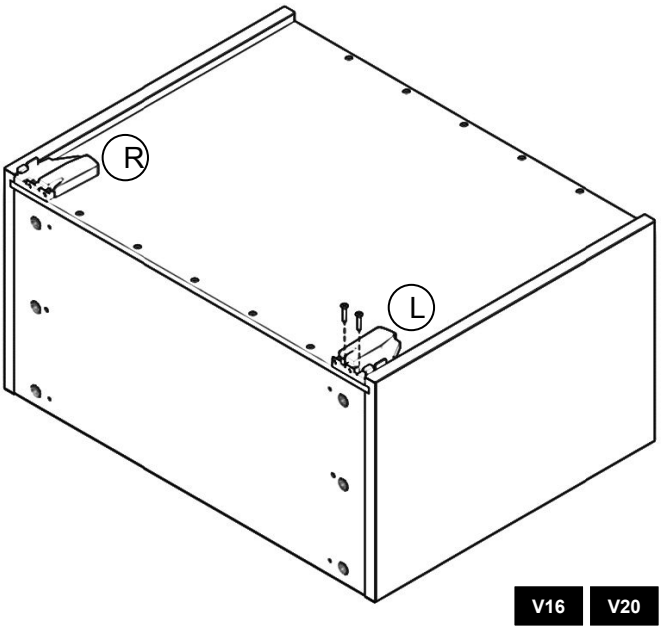

Die Kupplungen (V20) sind mit R und L gekennzeichnet. Achten Sie beim Anschrauben der Kupplungen darauf, dass sie mit der Front bündig sind. Sie können die Front an den zusätzlichen Löchern erkennen.

6

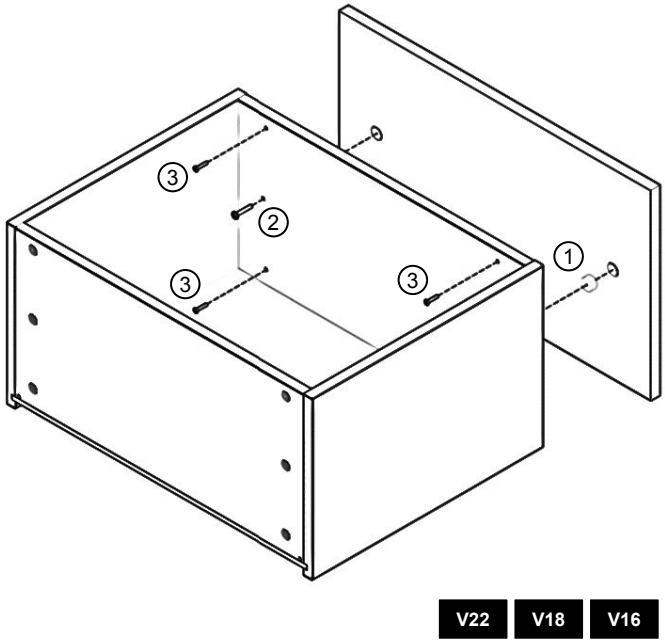

1. Drücken Sie dann den Einstellbeschlag (V22) in den Deckel. 2. Schrauben Sie die Gewindeschrauben (V18) ein. Schrauben Sie die Gewindeschrauben (V18) ein.

7

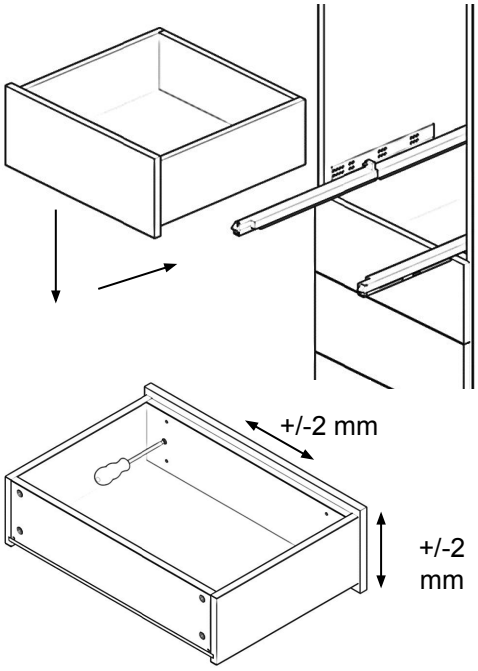

Hängen Sie die Schublade mit der Front in den Korpus ein. 2. Nun können Sie die Holzschrauben (V18) leicht lösen, um die Front einzustellen. 3. Ziehen Sie nun die Holzschrauben (V16) fest.
Ziehen Sie nun die Holzschrauben (V16) fest.

8

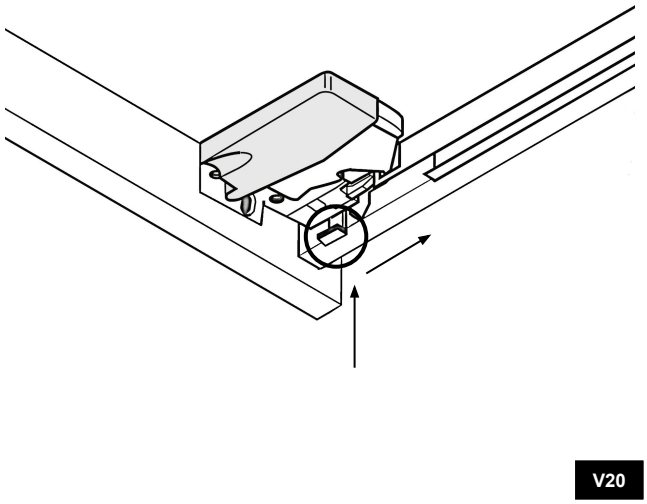

Um die Schubladenhöhe nachträglich zu verstellen, drücken Sie den Knopf an der Schubladenkupplung (V20) nach vorne oder hinten.

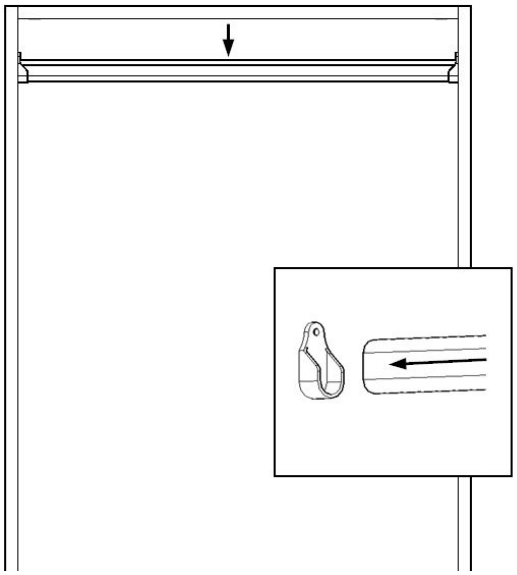

V45

Befestigen Sie die Halterungen der Kleiderstange in den dafür vorgesehenen Löchern und hängen Sie die Kleiderstange dann auf.

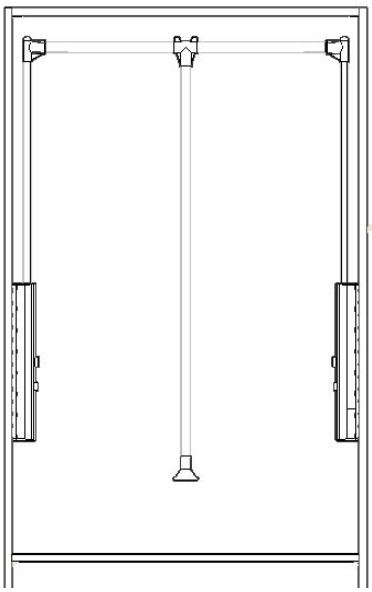

V46

Befestigen Sie die Seitenarme in den dafür vorgesehenen Löchern mit den Schrauben, und legen Sie dann die Kleiderstange zwischen die Arme.
!**Wichtiger Hinweis**!: Klappen Sie die Arme aus, damit Sie die Stange leichter positionieren können.

Montage – Innenschubkästen

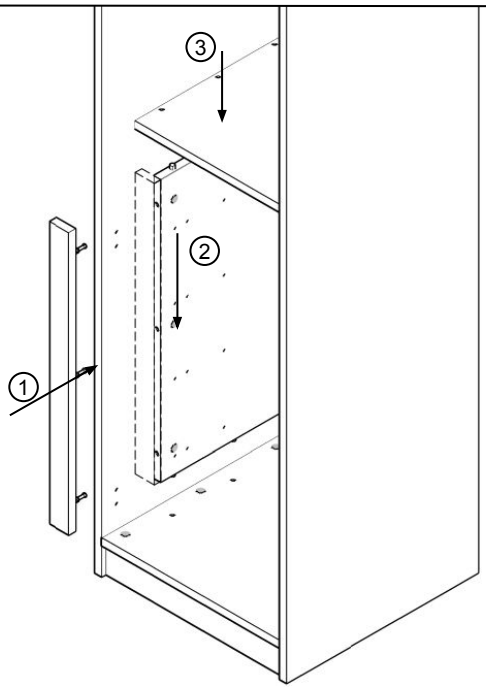

Um die Innenschubladen einzubauen, setzen Sie zunächst die Verstellseiten einschließlich der Platten ein. Legen Sie dann den Fachboden darauf.

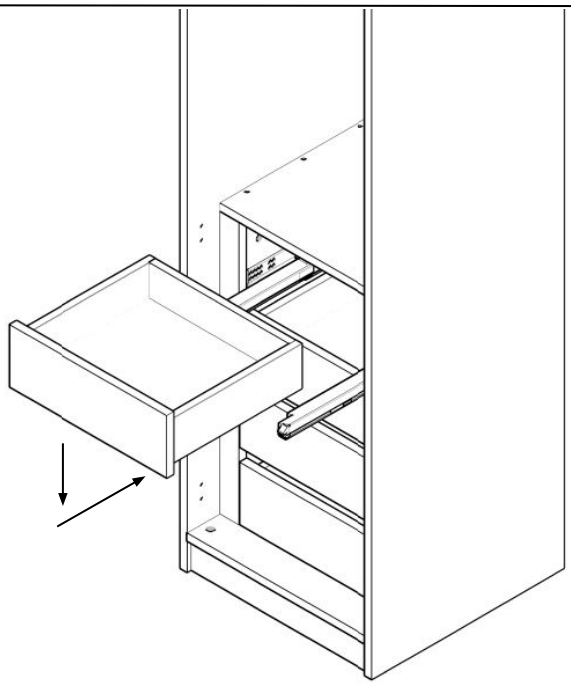

Setzen Sie dann die Schubladen ein.
!**Hinweis**! Die Aussparung und das Paneel ermöglichen ein ungehindertes Öffnen der Schubladen, ohne gegen die Tür oder die Scharniere zu stoßen.

Montage – Vertikale Abteilungen

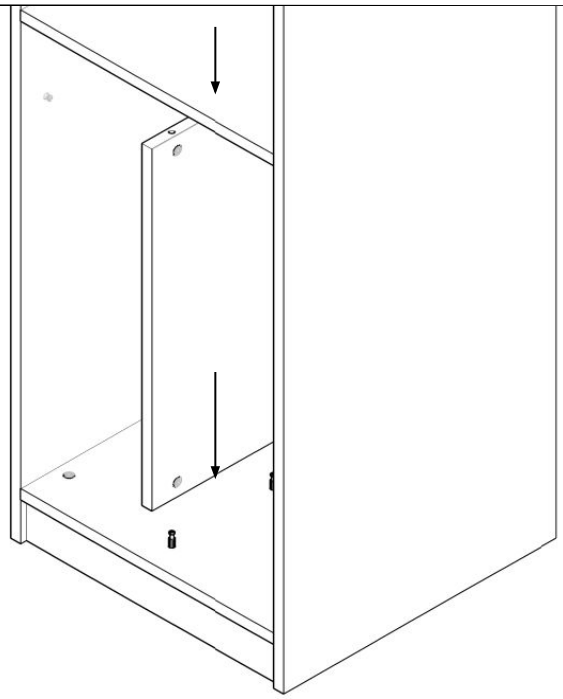

V01 V02

Vertikale Fächer werden mit Rumpfverbindern befestigt. Dabei ist es wichtig, dass die oberen und unteren Fächer richtig positioniert sind. Die Stecker der Rumpfverbinder (V01) sollten hier eingeschraubt werden. Die Steckergehäuse (V02) werden in die Mittelwange eingesetzt. Nach dem Zusammenschieben ziehen Sie die Verbindung fest.

Montage – LED-Beleuchtung

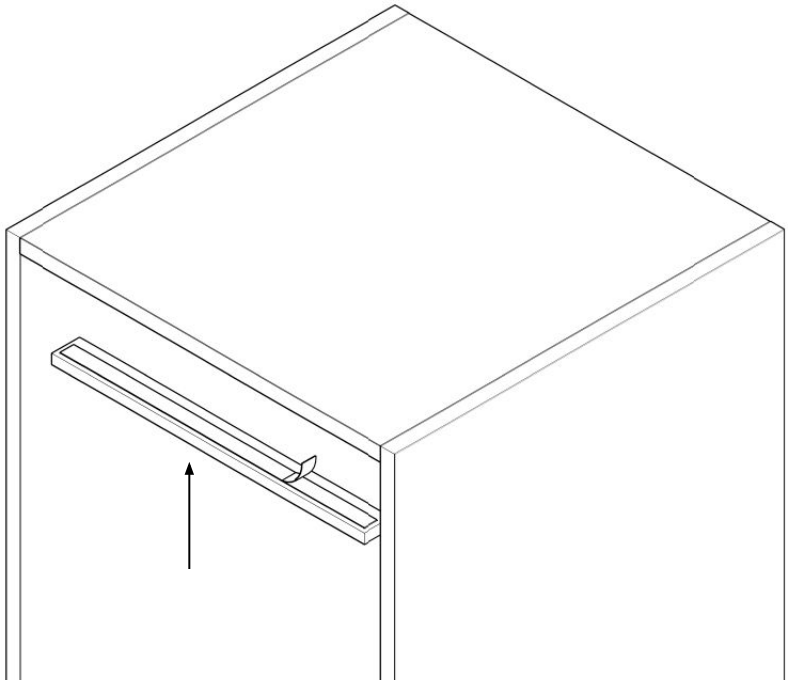

V49

Die batteriebetriebenen LED-Streifen werden ohne Schrauben oder Befestigungselemente angebracht. Auf der Oberseite der LED-Streifen befindet sich ein selbstklebendes Magnetband. Für die Montage ist es am einfachsten, es auf dem LED-Streifen zu lassen. Messen Sie den Abstand zwischen der LED-Leiste und der Vorderseite des Regals sowie der Mitte des Regals. Entfernen Sie dann den selbstklebenden Schutz und drücken Sie den LED-Streifen gegen das Regal.

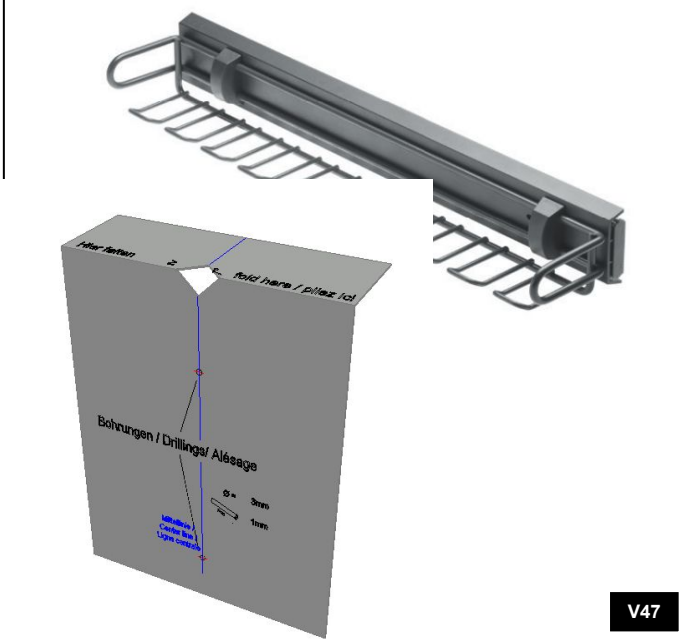

Die Montage erfolgt mit Hilfe der mitgelieferten Bohrschablone. Falten Sie diese an der gefalteten Kante und schneiden Sie das Fenster aus.

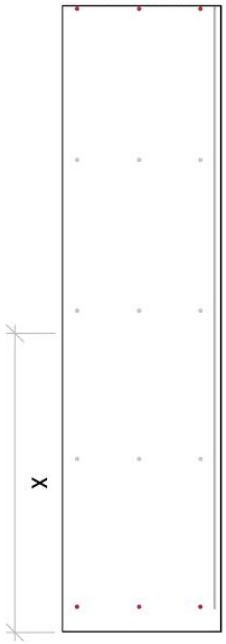

Legen Sie die Schrankseite, an der die Halterung montiert werden soll, vor sich und markieren Sie die Stelle, an der Sie die Halterung an der Vorderseite montieren wollen. Wir empfehlen einen Mindestabstand von 60 cm zum Boden darunter und gut 5 cm zum Regal darüber.

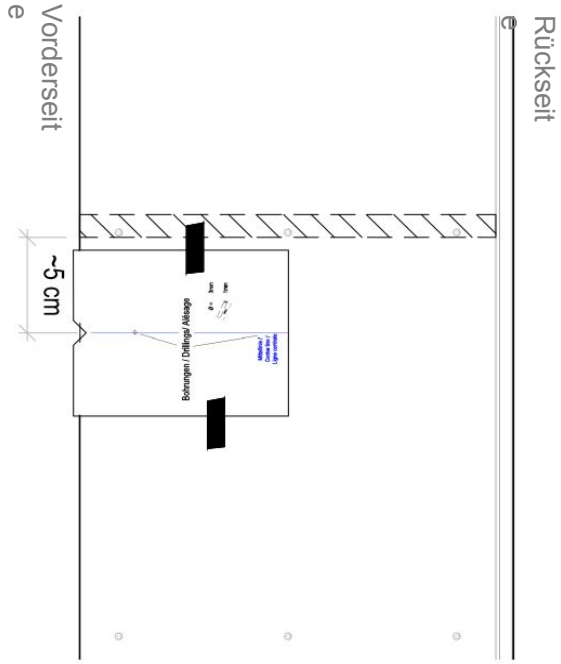

Legen Sie die Bohrschablone mit der gefalteten Kante gegen die Vorderseite des Blattes und drücken Sie sie bis zu Ihrer Markierung. Sichern Sie die Schablone z. B. mit Klebeband und bohren Sie durch die Schablone.

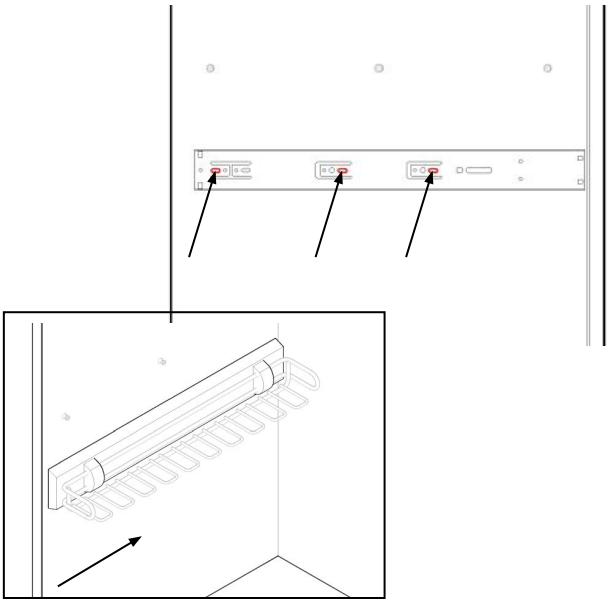

Um die Schiene zu verschrauben, lösen Sie den Auszug von der Schiene und schrauben ihn durch die hier markierten Langlöcher. Die Bohrschablone zeigt nur die beiden vorderen Löcher. Die hintere Schraube können Sie durch die Schiene schrauben. Schieben Sie dann einfach die Halterung darauf.

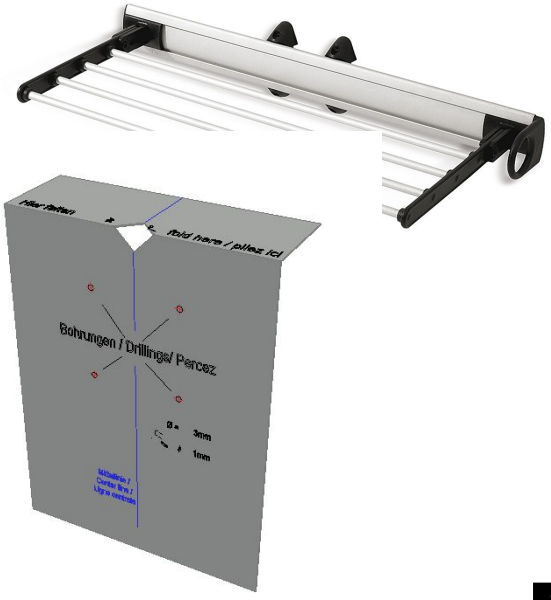

Die Montage erfolgt mit Hilfe der mitgelieferten Bohrschablone. Falten Sie diese an der gefalteten Kante und schneiden Sie das Fenster aus.

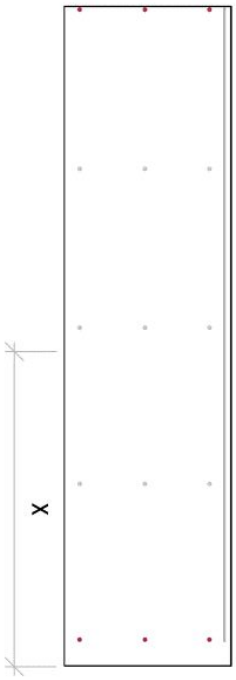

Legen Sie die Seite des Schranks, an der die Halterung montiert werden soll, vor sich und markieren Sie die Position in der Höhe auf der Vorderseite. Wir empfehlen einen Mindestabstand von 60 cm zum Boden darunter und gut 5 cm zum Regal darüber.

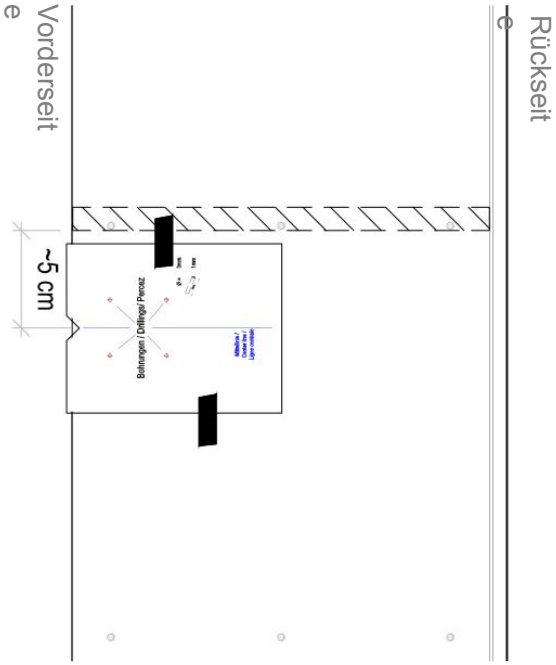

Legen Sie die Bohrschablone mit der gefalteten Kante auf die Vorderseite des Blattes und drücken Sie sie an die Markierung. Sichern Sie die Schablone, z. B. mit Klebeband, und bohren Sie durch die Schablone.

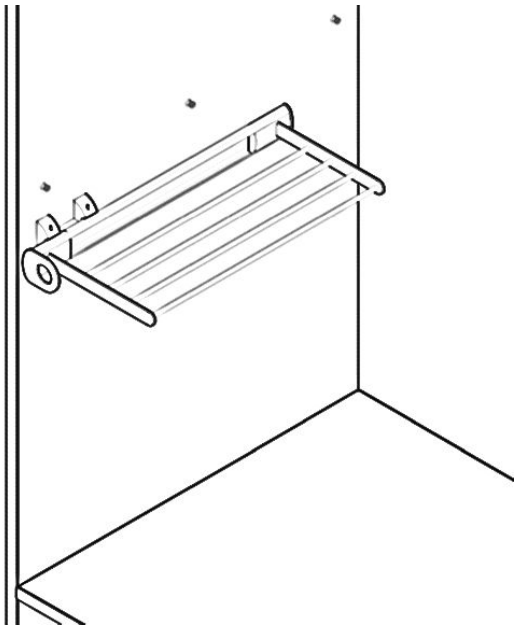

Anschließend können Sie die Halterung mit den mitgelieferten Schrauben befestigen.

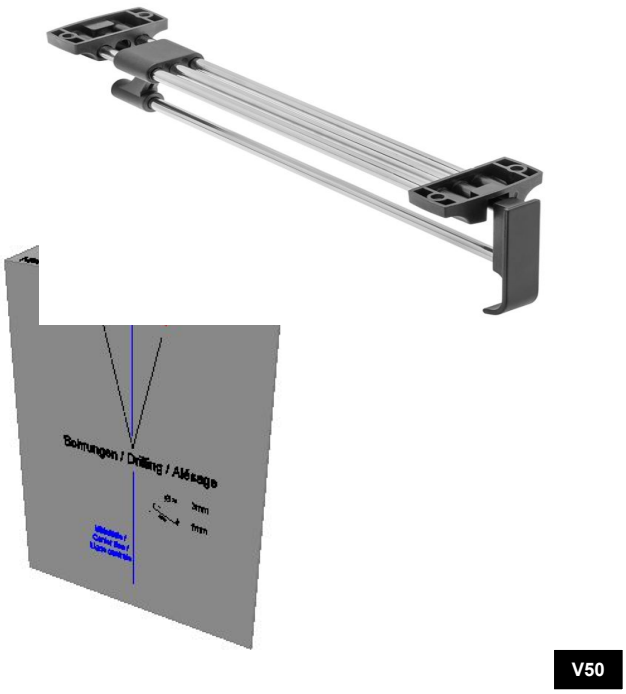

Die Montage erfolgt mit Hilfe der mitgelieferten Bohrschablone. Falten Sie diese an der gefalteten Kante und schneiden Sie das Fenster aus.

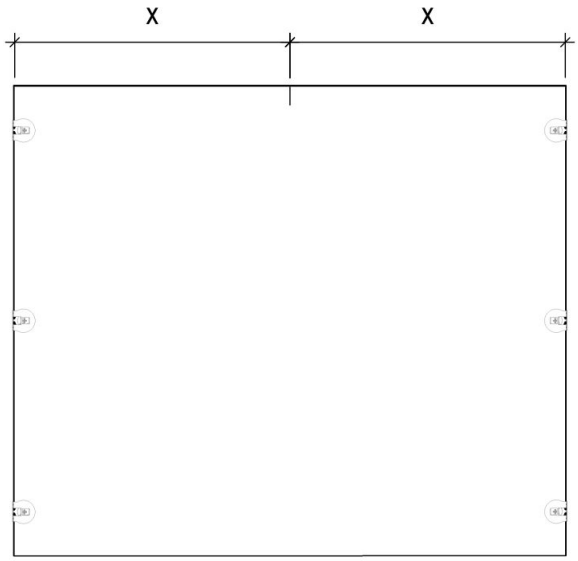

Legen Sie den Boden, auf dem der Auszug befestigt werden soll, vor sich und markieren Sie die Mitte des Bodens an der Vorderkante des Sockels.

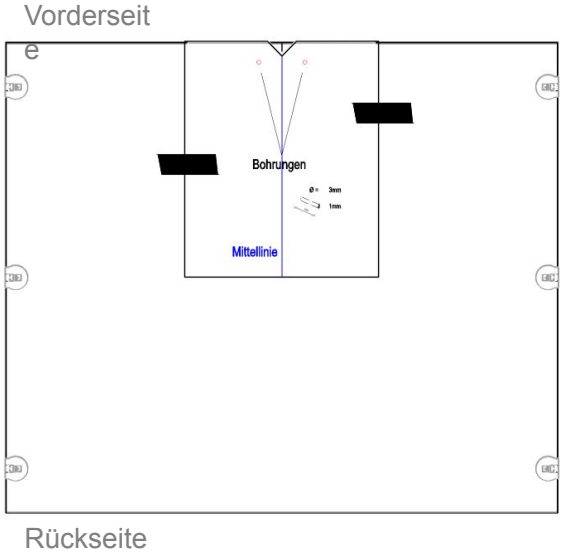

Legen Sie die Bohrschablone mit der gefalteten Kante gegen die Vorderseite des Bodens und drücken Sie sie dann bis zur Markierung. Sichern Sie die Schablone z. B. mit Klebeband und bohren Sie sie durch.

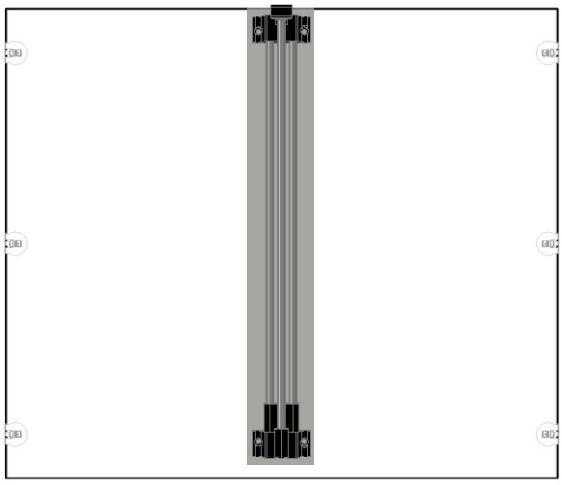

Im letzten Schritt können Sie den Auszug mit den Schrauben an der Vorderseite befestigen und anschließend den Auszug an der Rückseite ausrichten und befestigen.

Montage nachträglich buchen:

www-pickawood.com/de/beratung-service/montage

Wenn Sie Fragen haben, kontaktieren Sie uns bitte per E-Mail oder Telefon. Wir werden Ihnen gerne helfen!

Mail: beratung@pickawood.com
Telefon: 040 524 7777 0
Web: www.pickawood.com

Amsinckstraße 34, 20097 Hamburg, Deutschland