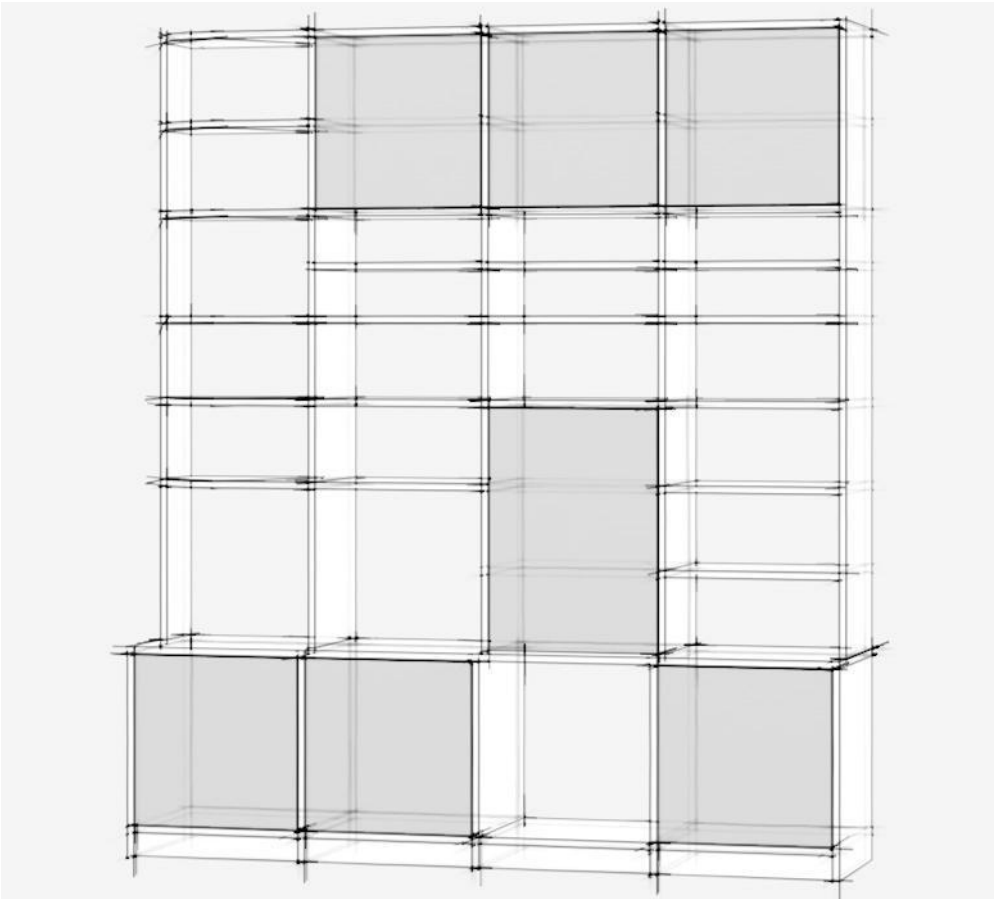

Montageanleitung Regale & Sideboards

von

Pickawood

| DE |

P02-0623

Vorbereitung – Montage..... 3
Vorbereitung – Kleinteile..... 4
Grundaufbau – Konstruktionsschema..... 8
Bauteile für die Montage vorbereiten..... 9
Montage – Verbindungssituationen..... 11
Montage – Grundaufbau – Konstruktionsschema..... 12
Montage – Justieren und Fixieren..... 13
Montage – Türen, Klappen und Griffe..... 15
Montage – Justieren und Fixieren – Öffnungsmechanismen 18
Montage – Schubkästen..... 20
Montage – Wandregale..... 22
Montage – Wandcubes..... 22
Montage – Wandboards..... 23
Montage – Notizen..... 24

Packen Sie alle Kartons sorgfältig aus. Sortieren Sie im Anschluss die Einzelteile nach Form und Größe. Wir empfehlen Ihnen, die Montage mit einer **zweiten Person** durchzuführen.

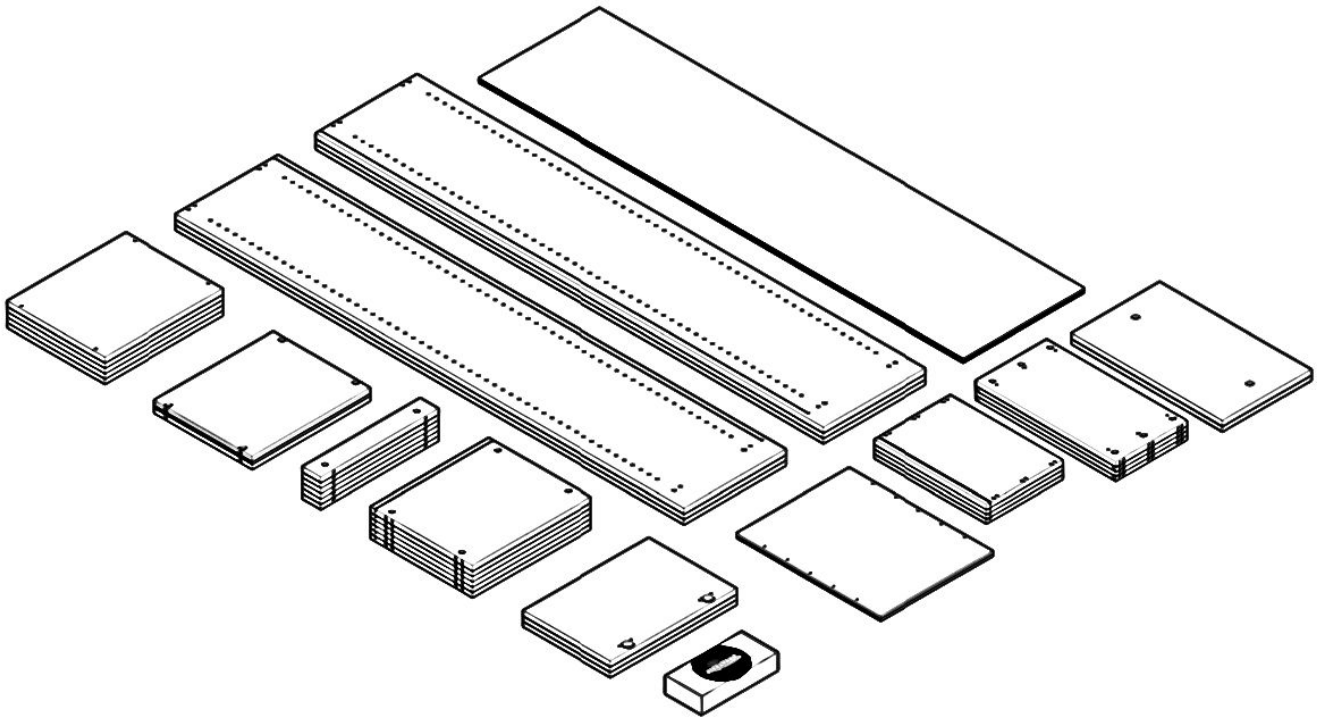

Werkzeug – es bietet sich an, das benötigte Werkzeug vorab bereitzustellen und mit 2 Personen zu montieren. Wir empfehlen für die Montage einen Hammer, eine Wasserwaage und einen Schraubendreher, falls vorhanden, einen Akkuschrauber mit dem passenden Aufsatz (Bit).

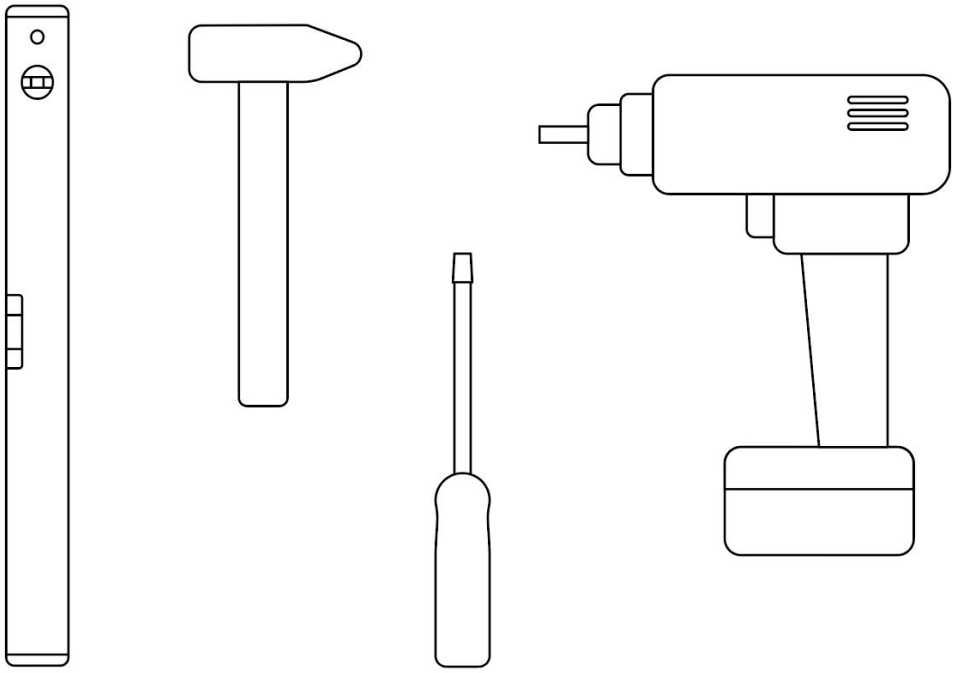

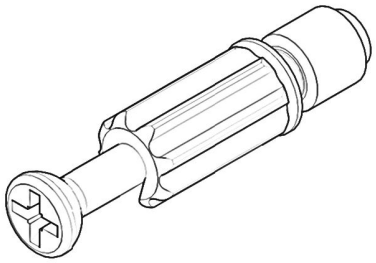

V01

Korpus-Verbinder-Dübel (Exzenter)

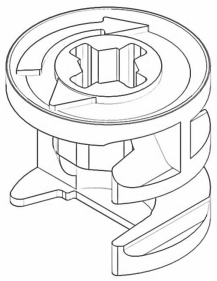

V02

Korpus-Verbinder-Gehäuse (Exzenter)

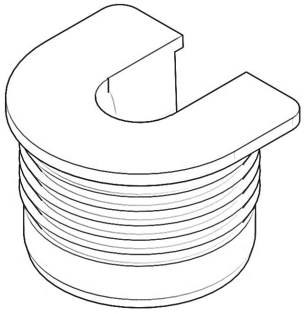

V03

Fachboden-Verbinder-Gehäuse

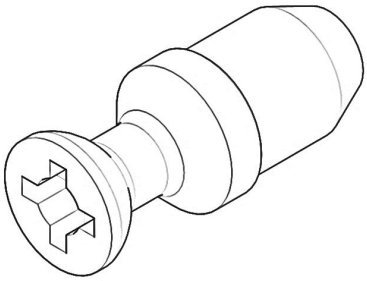

V04

Fachboden-Verbinder-Dübel

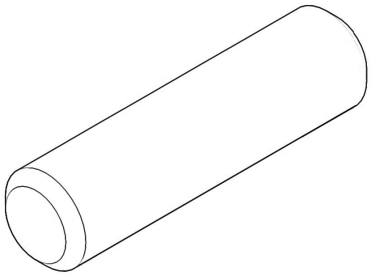

V05

Holzdübel

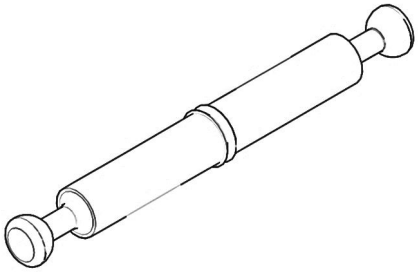

V06

Flächenverbinder-Dübel (Doppel-Exzenter)

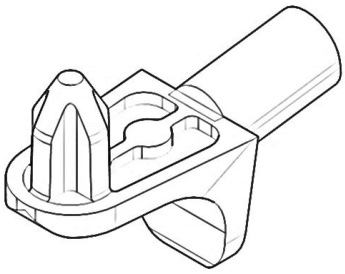

V07

Fachbodenträger für Lochreihe

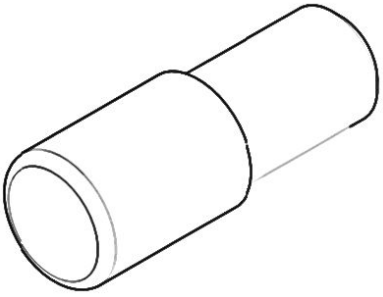

V08

Glasbodenträger/ Türanschlag

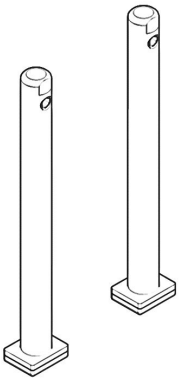

V09

Höhenversteller

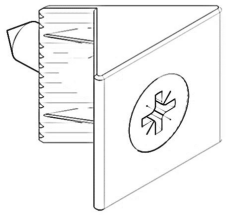

V10

Rückwandwinkel

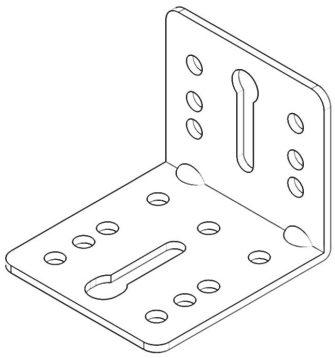

V11

Kippschutz Winkel

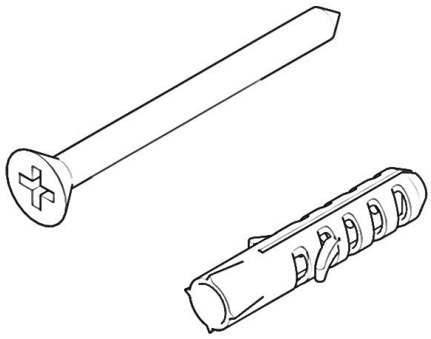

V12

Schrauben & Dübel

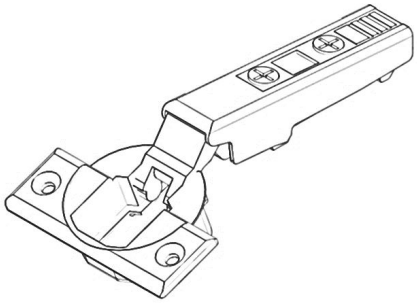

V13

Topfband - Scharnier

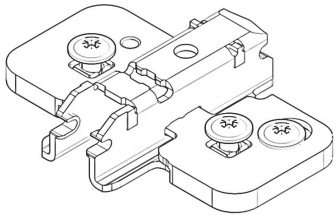

V14

Montageplatte - Scharnier

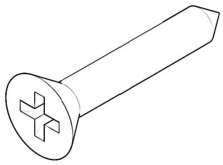

V15

Holzschraube
Ø4x16 mm

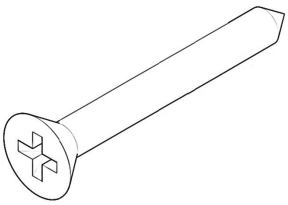

V16

Holzschraube
Ø4x25 mm

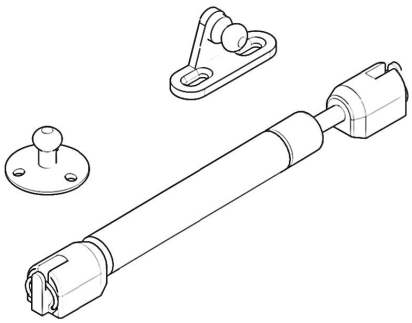

V17

Klappen-Verbinder-Set

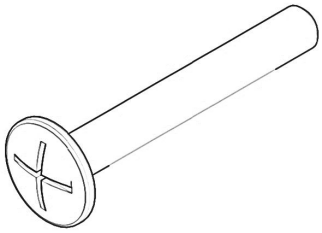

V18

M4 Gewindeschraube

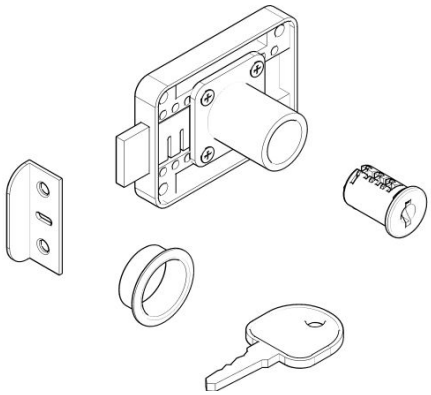

V19

Möbelschloss

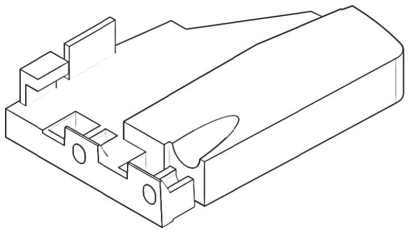

V20

Kupplung
Schubkastenführung

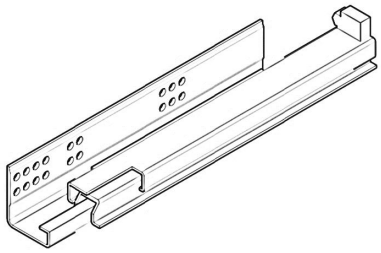

V21

Schubkastenführung

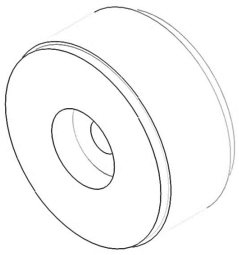

V22

Blenden-Justier-Beschlag

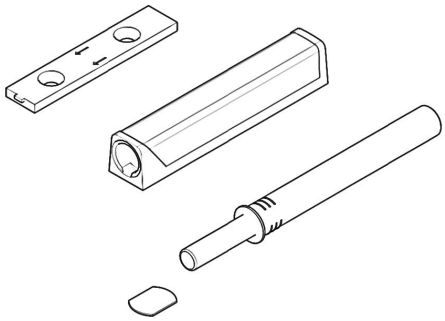

V23

Push-To-Open Set
Tür / Klappe

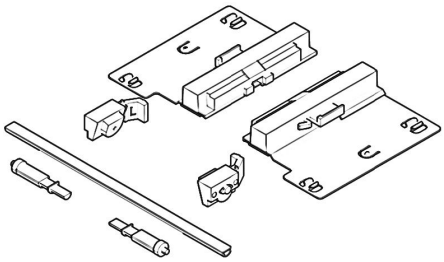

V24

Push-To-Open Set
Schubkasten

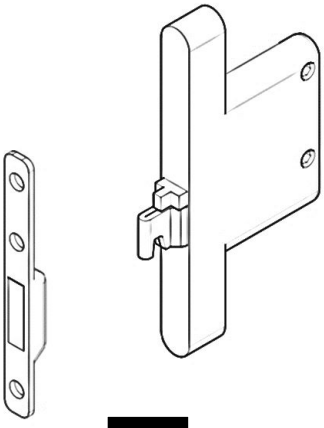

V25

Wandhalterung
Hängeregal

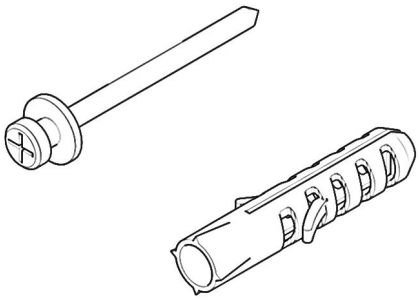

V26

Schrauben & Dübel
Wandmontage Cube

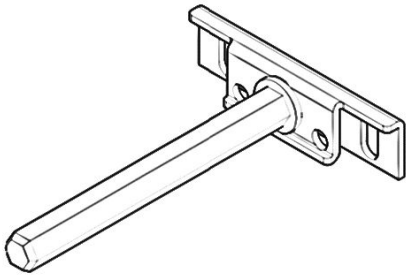

V27

Wandhalterung
Wandboard

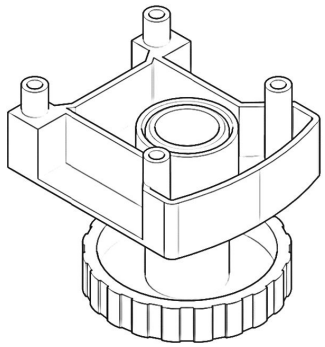

V31

Sockel - Höhenversteller

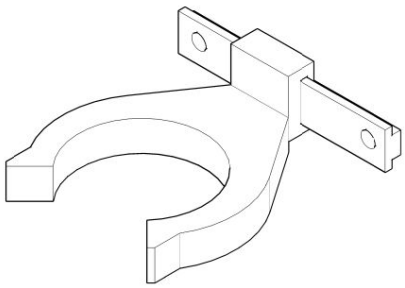

V32

Kupplung
Schubkastenführung

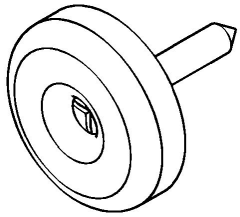

V33

Möbelgleiter

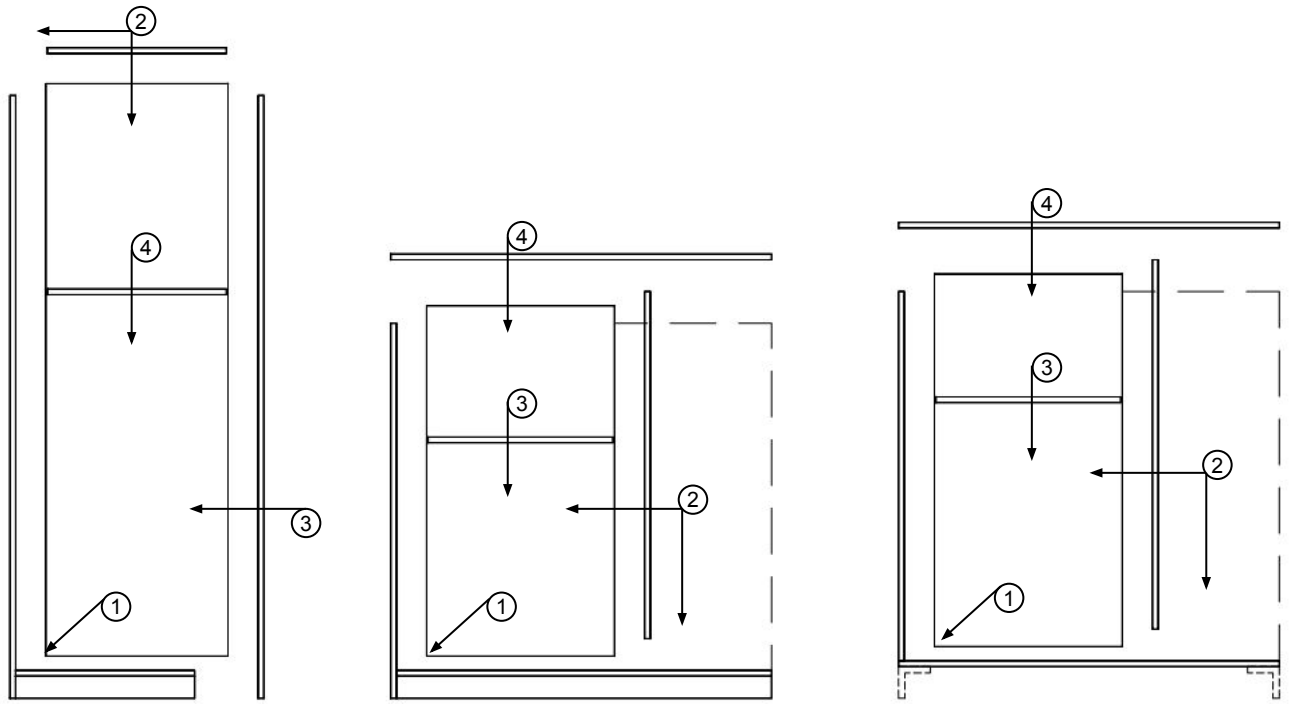

Für eine einfache **Montage** bauen Sie das Möbel **von links nach rechts** auf. Starten Sie mit der linken Außenseite und verbinden Sie diese mit dem Unterboden. Je nach Konstruktionsschema, welches Sie Ihrer Konfiguration entnehmen können, gehen Sie dann wie oben abgebildet vor.

Bauteile für Montage vorbereiten

1

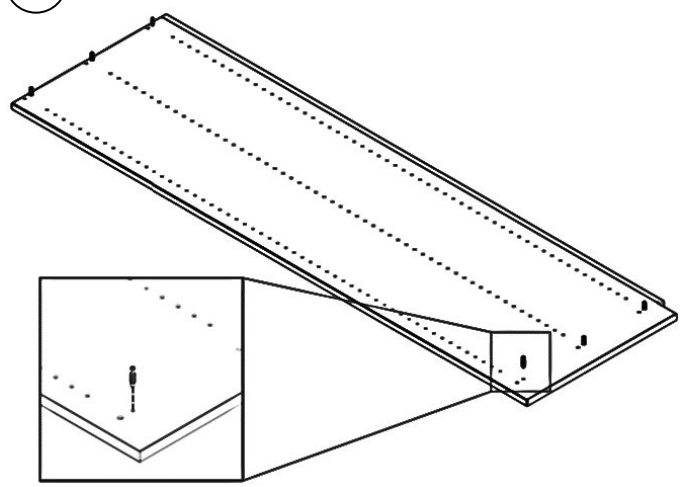

V01

Schrauben Sie in die **Seiten** die Korpus-Verbinder-Dübel (V01).

2

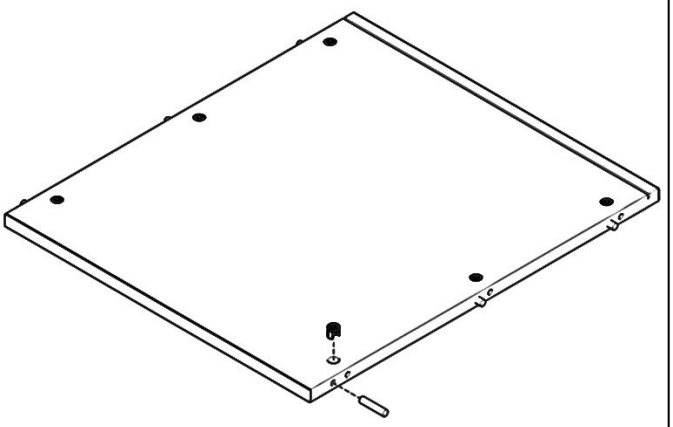

V02 V05

Drücken Sie in den **Ober- und Unterboden** die Gehäuse des Korpus-Verbinders(V02) und die Holzdübel(V05) ein.
!**Achtung**! Bei Durchgehendem Unterboden, mit Höhenverstellern beachten Sie Seite 14.

3

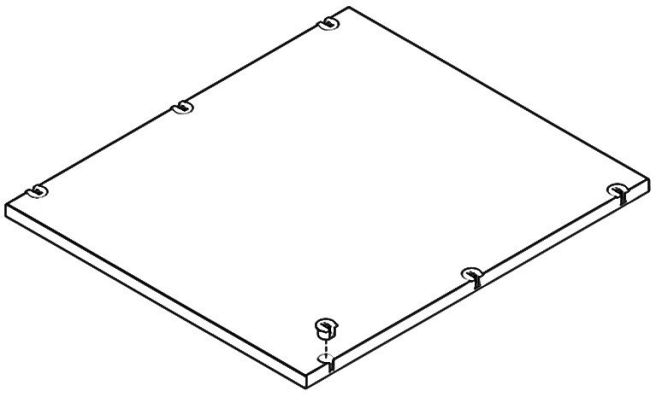

V03

In die **Fachböden** müssen Sie die Fachböden-Verbinder-Gehäuse (V03) einpressen. Hierzu empfehlen wir die Nutzung eines Gummihammers.

4

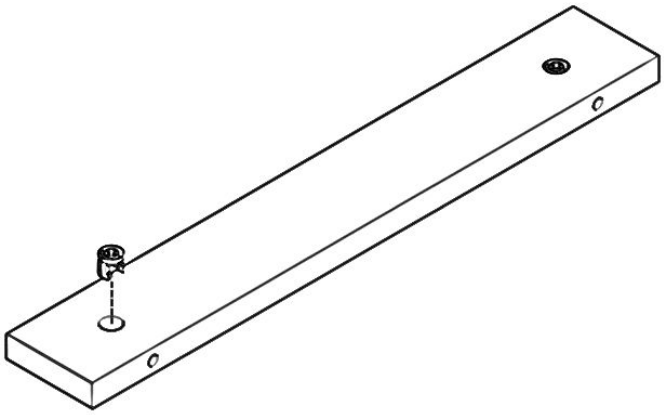

V02

Drücken Sie in die **Sockelblenden** die Gehäuse des Korpus-Verbinders (V02) ein.

5

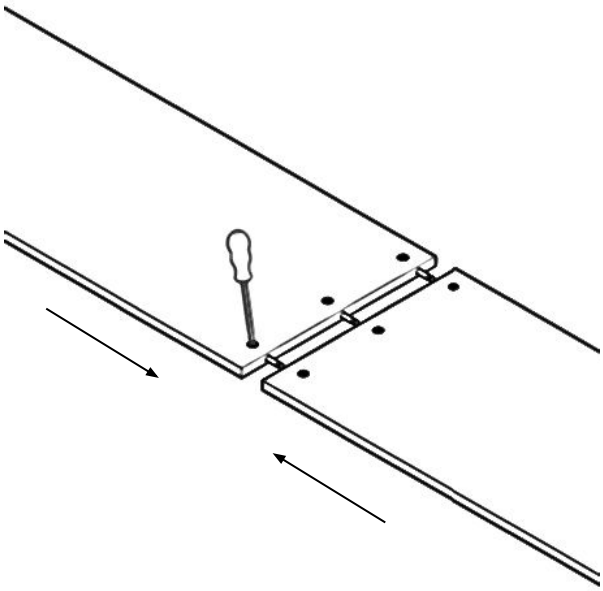

V02 V06

Lange Bauteile sind in zwei Teile geteilt und werden mit Flächenverbindern (V06) verbunden. !**Wichtiger Hinweis**! Ziehen Sie die Verbinder-Gehäuse (V02) nach und nach abwechselnd an. Sonst kann es sein, dass diese nicht richtig greifen.

6

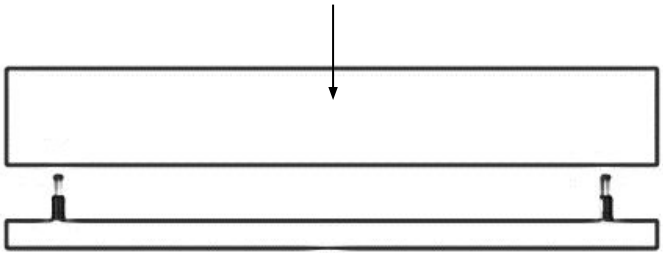

V01 V02

Stecken Sie die **Sockelblenden** auf den umgedrehten **Unterboden**. Ziehen Sie die Korpus-Verbinder (V02) vorsichtig an, bis die Bauteile fest sitzen.

7

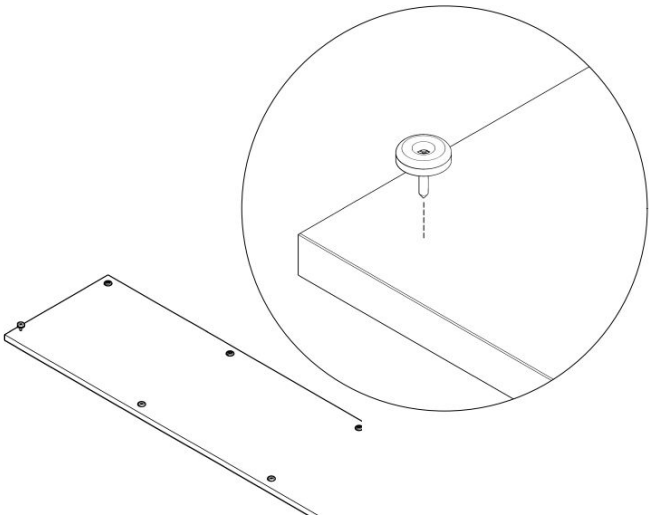

V33

Sollten Sie keinen Sockel oder Sideboard Füße konfiguriert haben senden wir Ihnen optional Möbelgleiter zum Schrauben mit. Diese drehen Sie mit einem Schraubenzieher von unten in den Unterboden.
!**Achtung**! Hier sind keine Vorbohrungen präpariert.

1

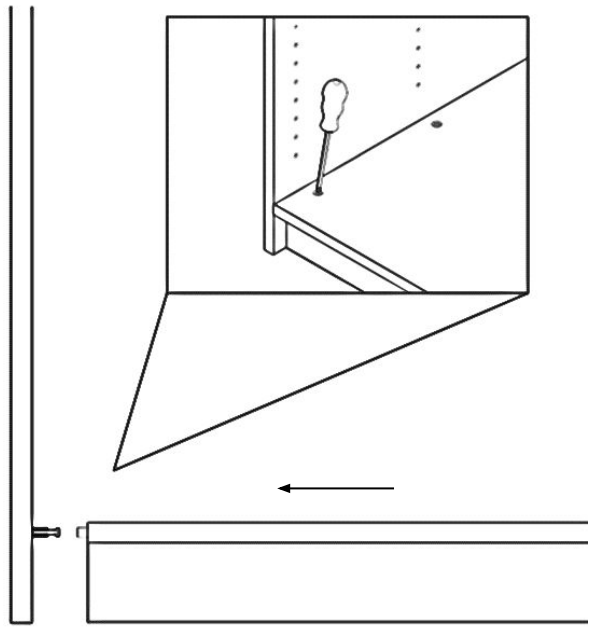

V01 V02 V05

Schieben Sie den **Unterboden** mit der Sockelblende an die linke Wange und fixieren Sie die Bauteile durch Anziehen der Korpus-Verbinder-Gehäuse (V02).

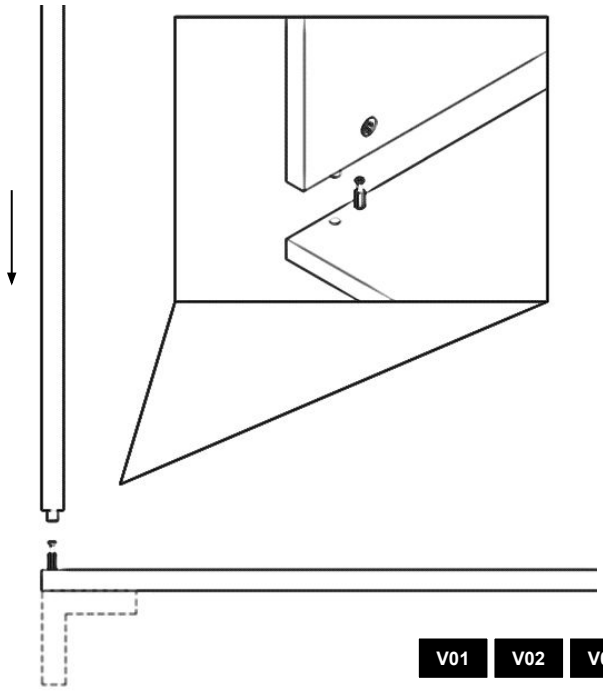

V01 V02 V05

Wenn Ihr Möbel **keinen Sockel** hat, stecken Sie die Wangen direkt auf den Unterboden und fixieren die Korpus-Verbinder-Gehäuse (V02) mit einem Schraubendreher.

2

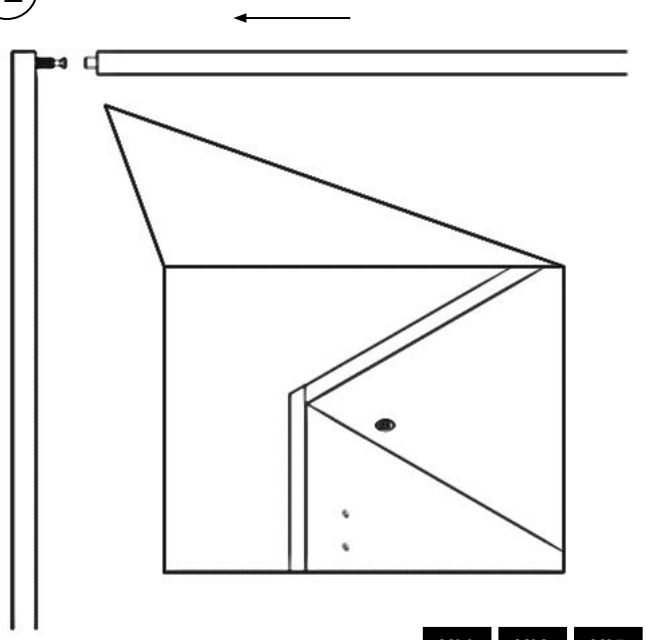

V01 V02 V05

Anschließend den **Oberboden** aufschieben und die Korpus-Verbinder-Gehäuse (V02) fixieren.

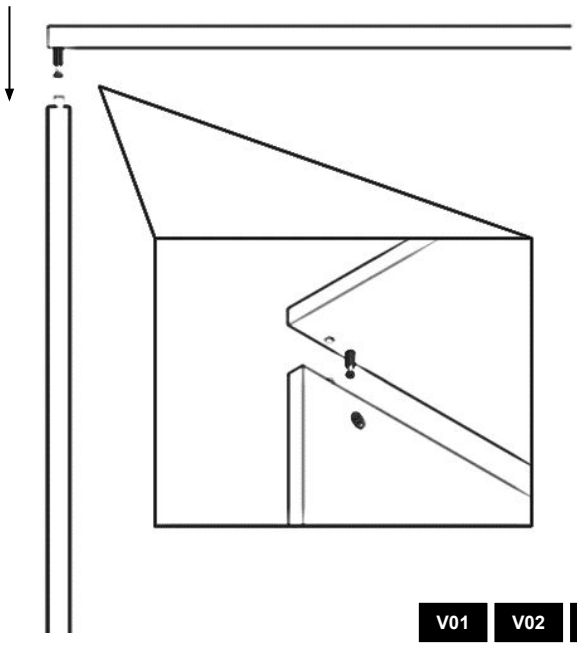

V01 V02 V05

Bei einem durchgehenden Oberboden, stecken Sie diesen von oben auf und fixieren die Korpus-Verbinder-Gehäuse (V02).
!Wichtiger Hinweis! Der Oberboden muss dabei am Ende der Montage aufgesetzt werden.

3

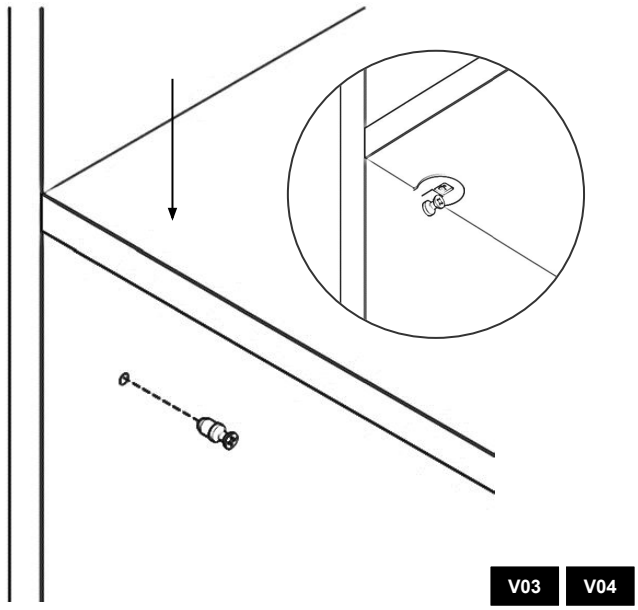

Zum Einsetzen der **Fachböden** schrauben Sie die Fachboden-Verbinder-Dübel (V04) in die Wangen und schieben den Boden von oben darauf. Fixieren Sie diese dann durch Anziehen der Fachboden-Verbinder-Gehäuse (V03).

4

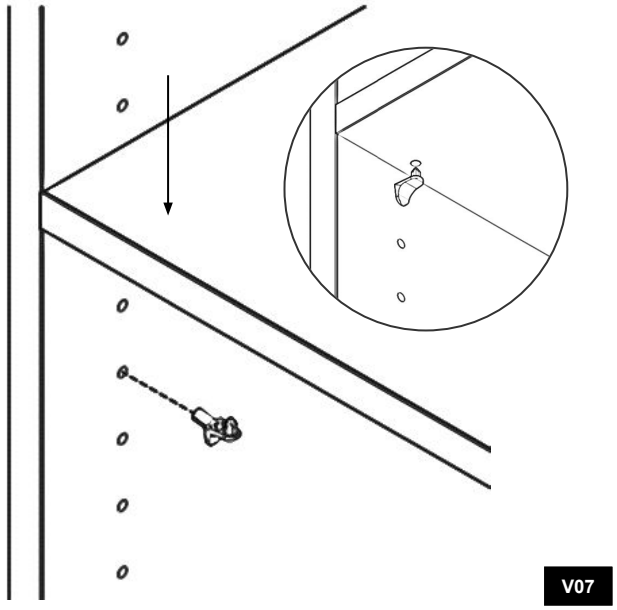

Zum Einsetzen von **Einlegeböden** in einer Lochreihe, stecken Sie den Fachbodenträger (V07) in die Wangen und schieben den Boden von oben auf.

!**Wichtiger Hinweis**! Pro Spalte muss ein Fachboden wie in Schritt 3 fixiert werden, damit Ihr Möbel die ausreichende Stabilität hat.

5

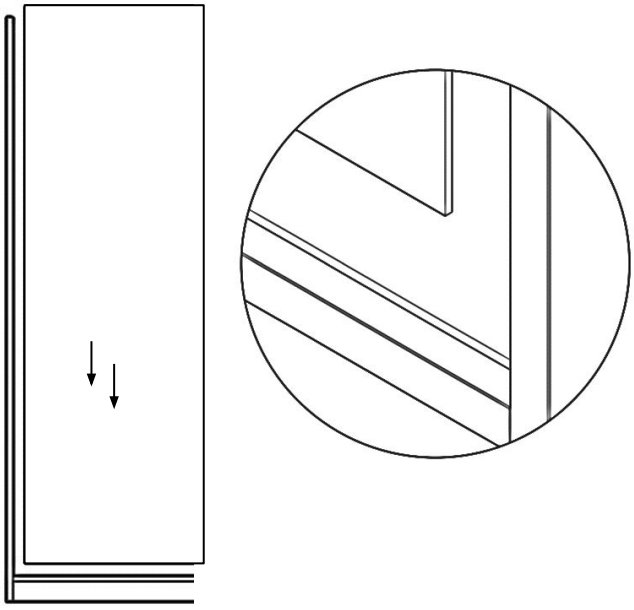

Schieben Sie die **Rückwände** in die Nuten. Achten Sie dabei auf die richtige Reihenfolge der Montage. Zuerst den unteren Boden, dann die Rückwand und letztlich den oberen Boden an die Wange setzen.

6

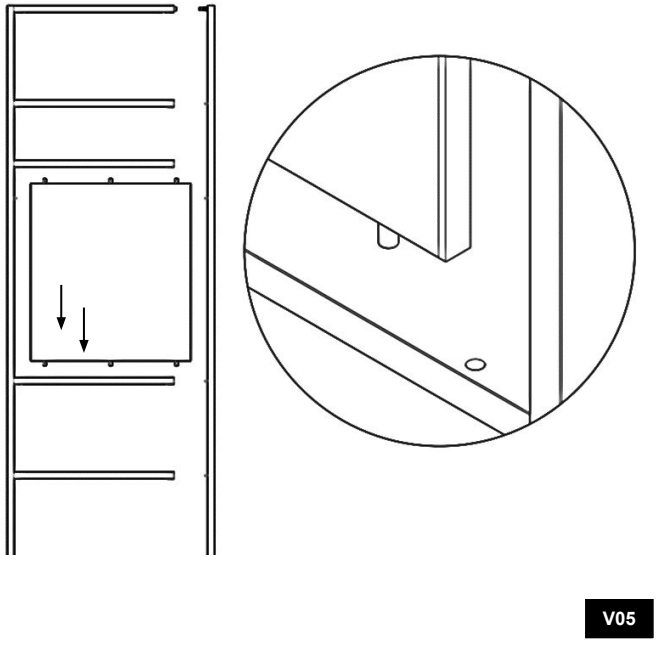

Massive Rückwände werden montiert, indem diese in die Dübellöcher stecken (V05).

I.
geteilter
Ober- & Unterboden

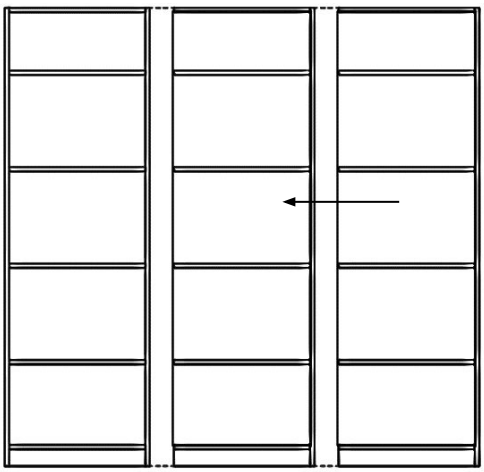

II.
durchgehender
Ober & Unterboden
mit Sockel

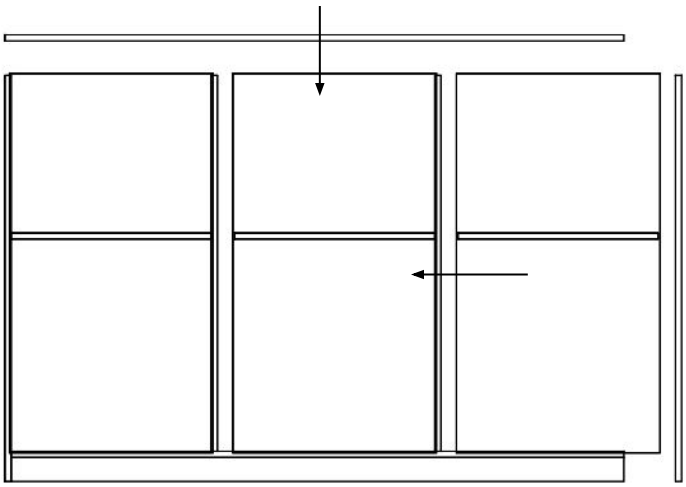

III.
durchgehender
Ober & Unterboden
ohne Sockel

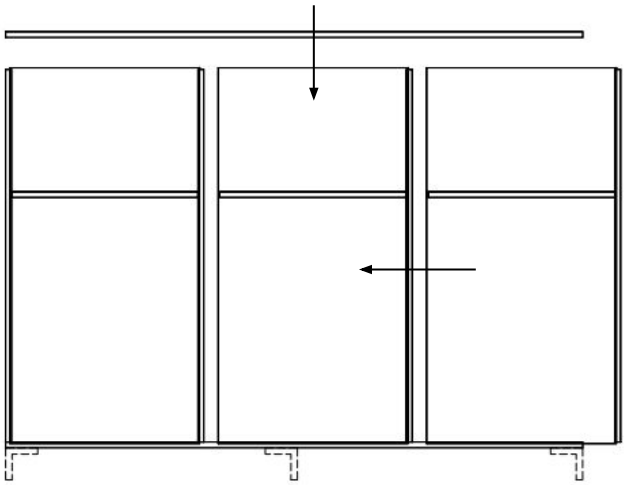

Wiederholen Sie, je Spalte, fortlaufend die durchgeführten Schritte 1-6. Beachten Sie das skizzierte Vorgehen bei geteilten oder durchgehenden Böden.

1

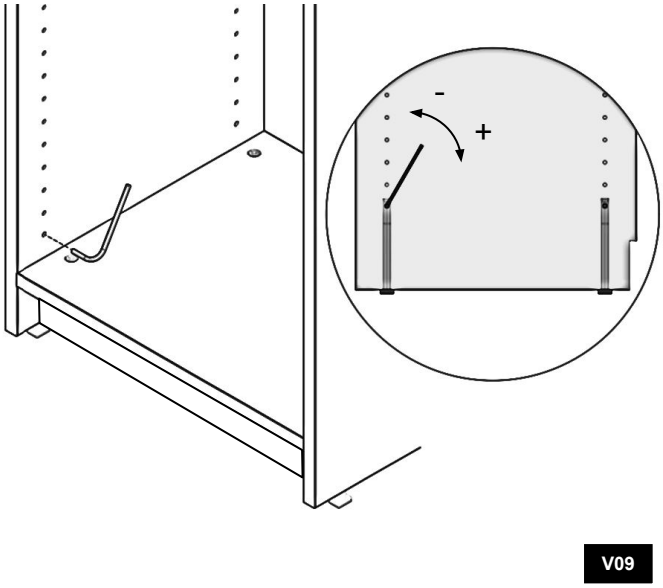

Option **Höhenversteller** (V09): Stellen Sie mit einem Inbusschlüssel und mit Hilfe einer Wasserwaage das Möbel ein.

2

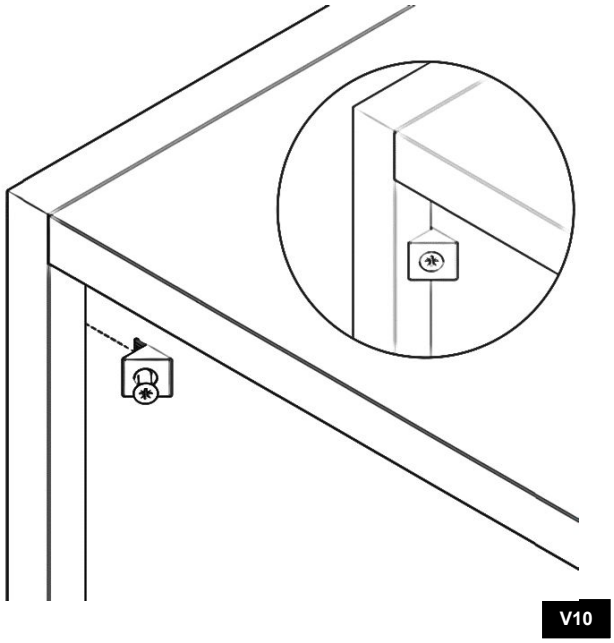

Um eine Rückwand zu stabilisieren, stecken Sie die **Rückwandwinkel** (V10) von hinten in die Nut. Ziehen Sie dann die Schrauben fest. Wir empfehlen alle 30 cm einen Winkel.
Bei Nischenmöbeln können die Winkel auch von Innen ansetzten oder sie auslassen.

3

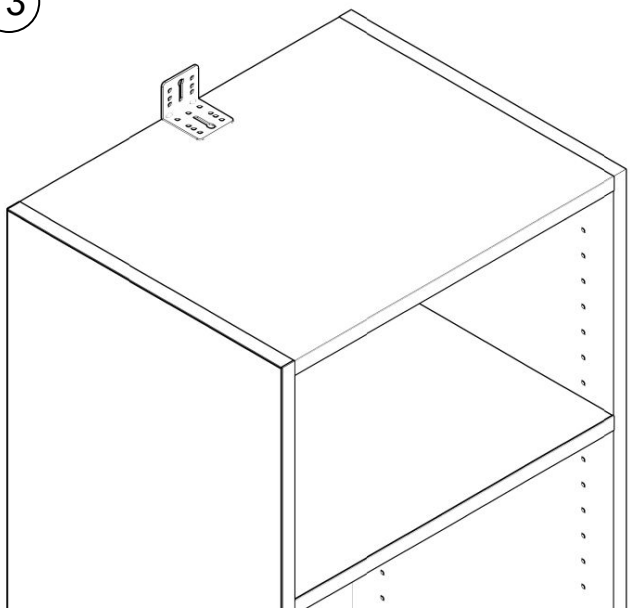

Sobald Sie das Möbel stabilisiert und in Waage gebracht haben, befestigen Sie es mit den **Kippschutzwinkeln** (V11) an der Wand. Verwenden Sie dafür die Schrauben für das Möbel (V15) und die Wand (V12).

4

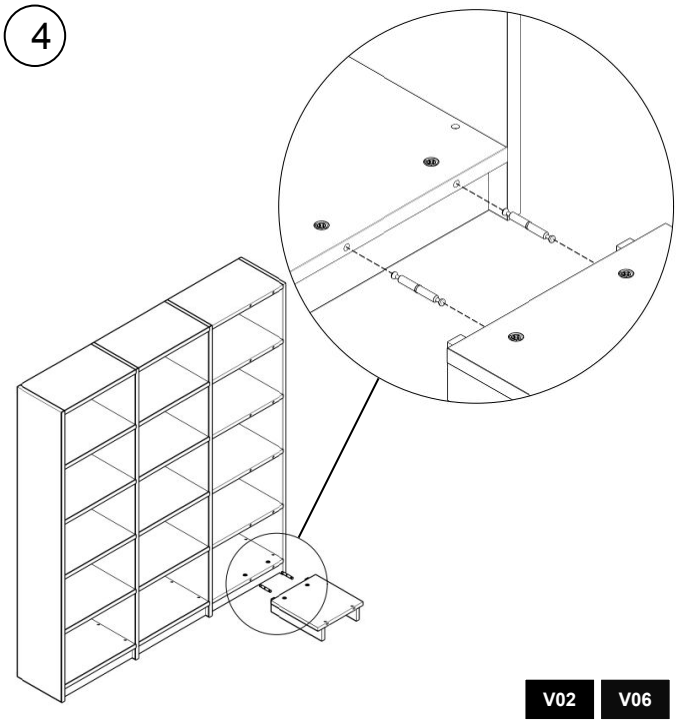

Bei **Eckkonstruktionen**: Verbinden Sie bei der Montage die einzelnen Elemente (z. B. die Unterböden mit den Flächenverbindern (V02 – V06). Vergleichen Sie dazu auch Schritt 5 auf Seite 8.

5

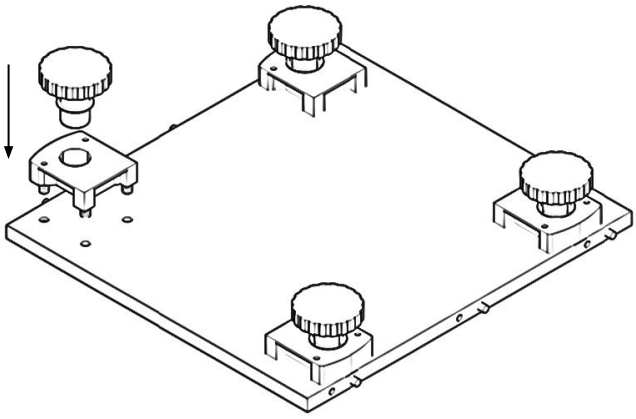

V31

Bei durchgehender Deck- und Bodenplatte drücken Sie die Adapterplatten und die **Sockelfüße** (V31) in den umgedrehten Unterboden, hierzu lohnt es sich einen Hammer zu nutzen.
!**Achtung**!: Die Rundung an den Adapterplatten muss hierbei nach außen zeigen.

6

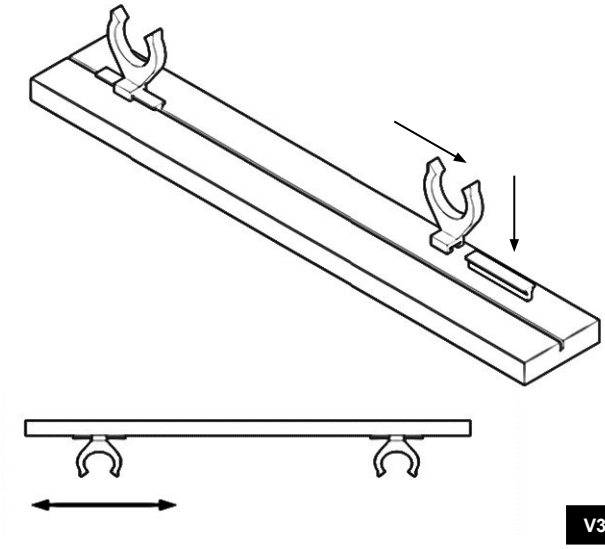

V31

In die **Sockelblenden** sind dann Nuten gefräst, hier drücken Sie zunächst die Sockelklipp-Führung ein und schieben den **Klipp** (V32) anschließend auf.

7

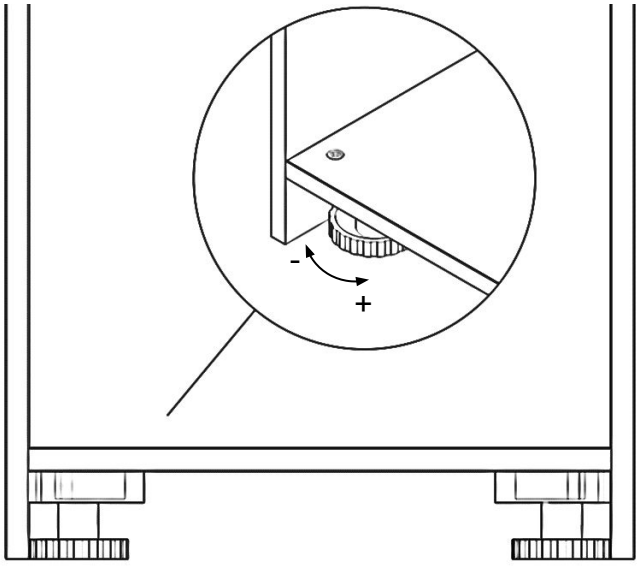

V31

Richten Sie mit Hilfe einer Wasserwaage Ihr Möbel aus. Drehen Sie dafür die Sockelfüße (V31) rein beziehungsweise raus.

8

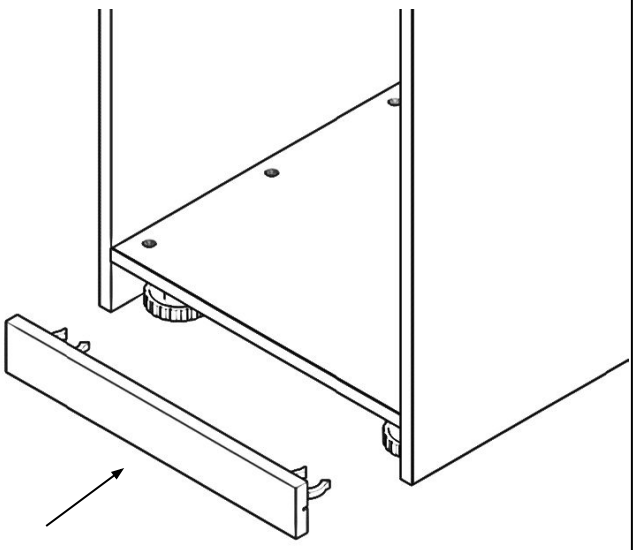

V31 V32

Nach dem Sie Ihr Möbel in Waage ausgerichtet haben schieben Sie die **Sockelblende** inklusive der Clips(V32) auf die Sockelfüße (V31).

1

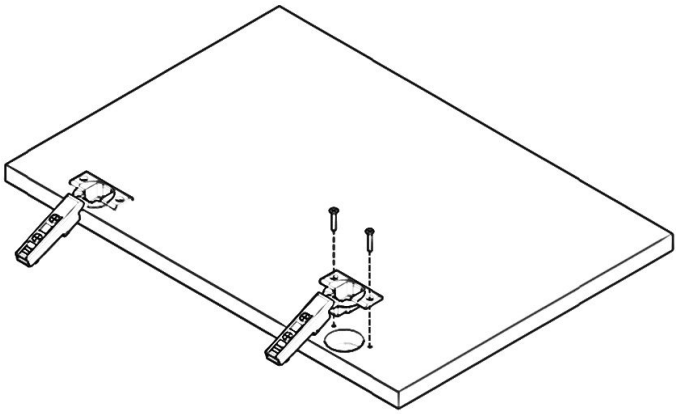

V13 V15

Für **Türen und Klappen** setzen Sie die Topfbänder (V13) ein und verschrauben (V15) diese.

Eckanschlag

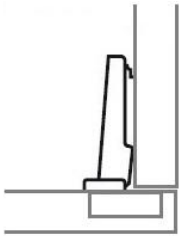

Mittelwangen-anschlag

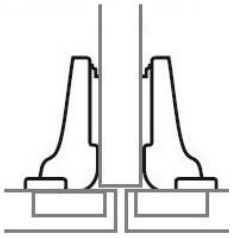

Innenanschlag

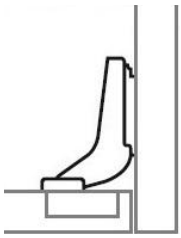

Achten Sie dabei auf die Wahl der richtigen **Scharniere**. Passend zur Montageposition der Fronten.

2

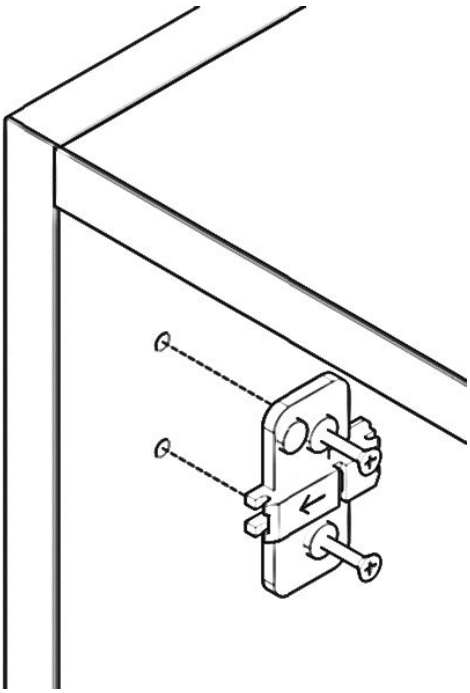

V14

Setzen Sie die **Montageplatten** (V14) mit dem Pfeil nach vorne ein und befestigen Sie diese durch Fixieren der Schrauben.

3

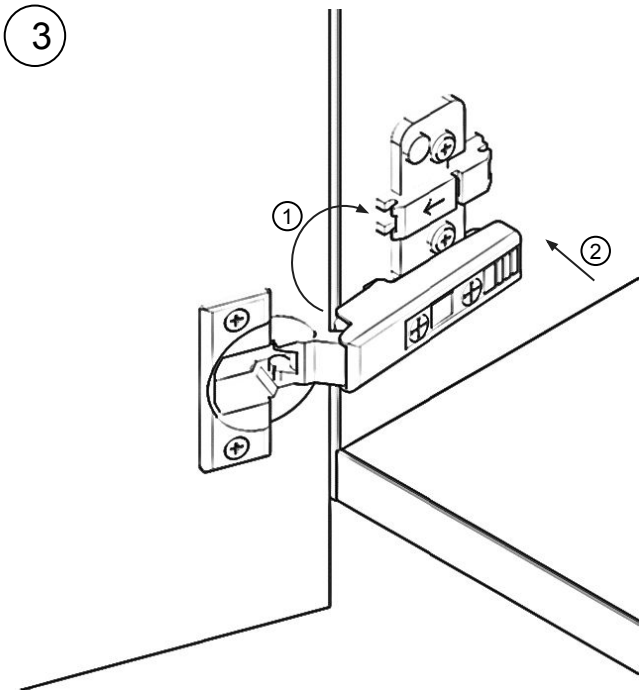

V13 V14

Legen Sie zuerst die Topfbänder (V13) an der Vorderkante der Montageplatte (V14) an. Drücken Sie die Topfbänder im Anschluss hinten fest, bis das Scharnier einrastet.

4

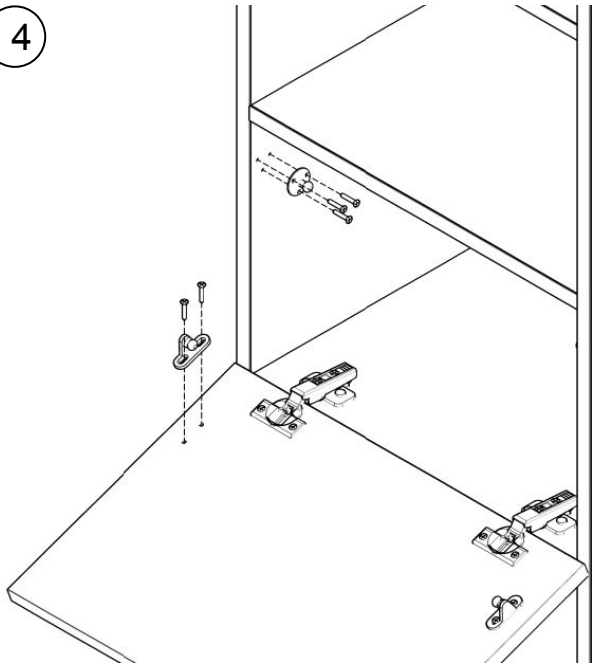

V15 V17

Um eine **Klappe** richtig zu montieren, schrauben (V15) Sie zunächst die Montageplatten (V17) an den Wangen und der Front an.

5

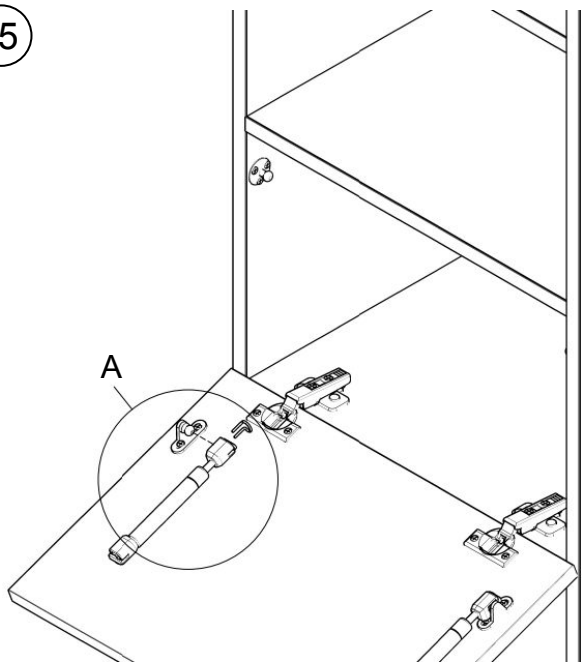

V17

Wenn die Montageplatten fixiert sind, bringen Sie zuerst den **Klappenbeschlag** (V17) an der Front an. Siehe dazu Detail A.

6

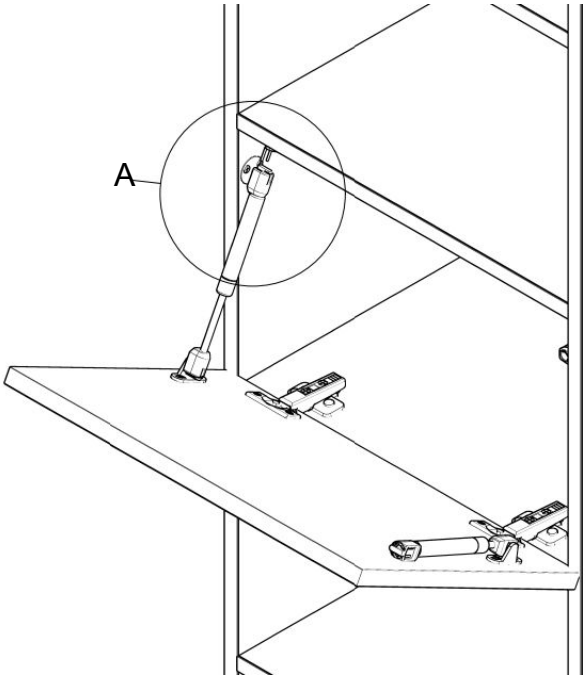

V17

Anschließend wiederholen Sie den Vorgang (5) an der Möbelwange.
Siehe dazu Detail A.

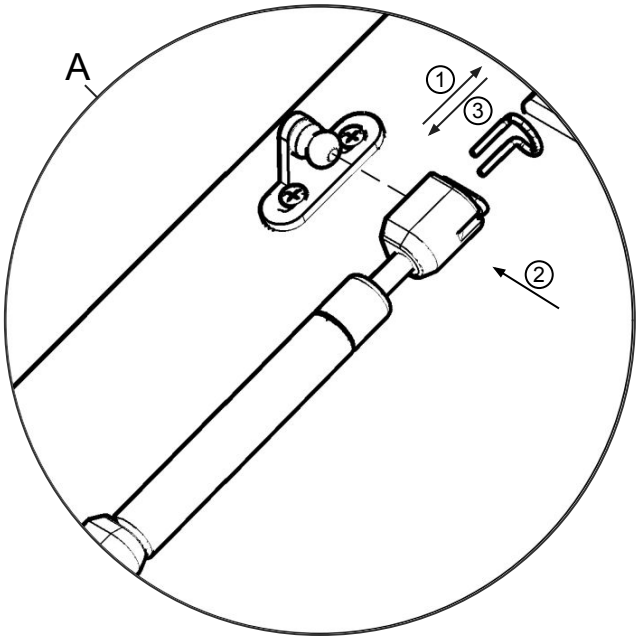

Beschlag fixieren:
1. Metallklammer lösen
2. Beschlag auf die Halterung stecken
3. Beschlag mit der Klammer fixieren
Nach oben öffnende Klapptüren werden ebenfalls so fixiert.

7

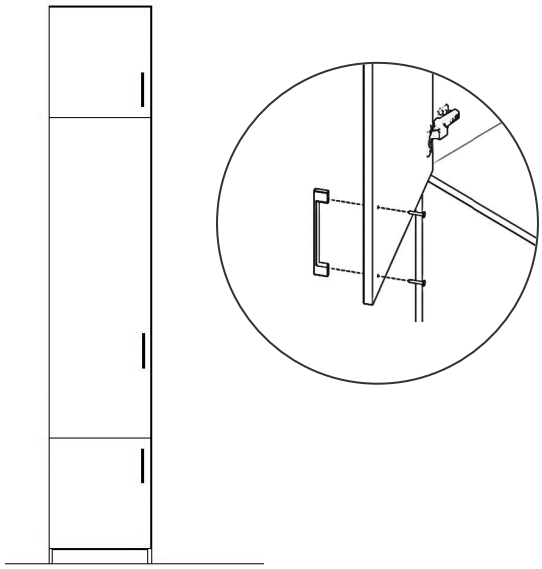

V18

Befestigen Sie die **Griffe** durch die Vorbohrungen mit den beiliegenden M4 Schrauben (V18) an den Türen. !**Wichtiger Hinweis**! Verwenden Sie bei Glastüren die kürzere Variante der Schrauben (V18).

8

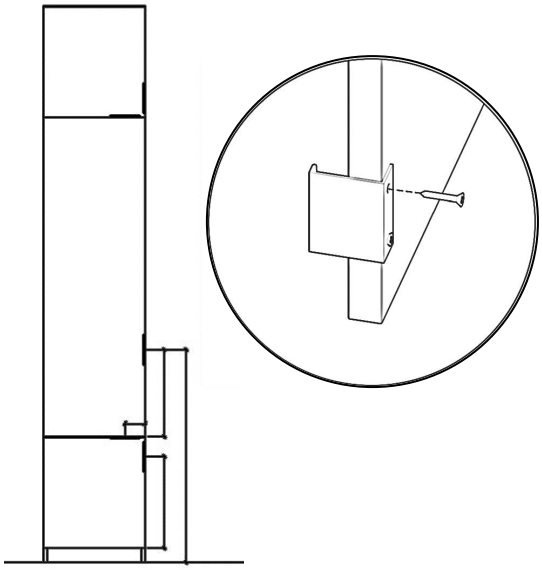

Für **Griff 2 oder 3** bestimmen Sie die Position selbst. Schrauben Sie diese rückseitig mit den beiliegenden Schrauben fest. Die Griffe können auch waagerecht montiert werden.

9

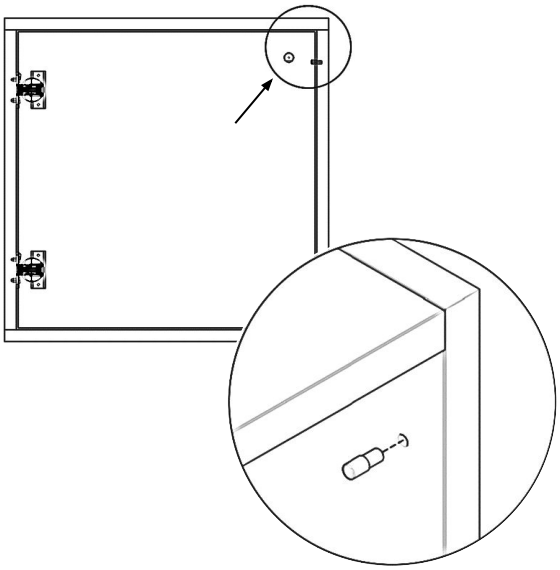

V08

Bei **innenliegenden Türen** mit Griff werden Anschlagpuffer (V08) beigelegt. Drücken Sie diese in die Vorbohrungen ein.
Hinweis: Bei Flügeltüren sind die Anschlagpuffer am unteren Rand der Tür eingeplant.

10

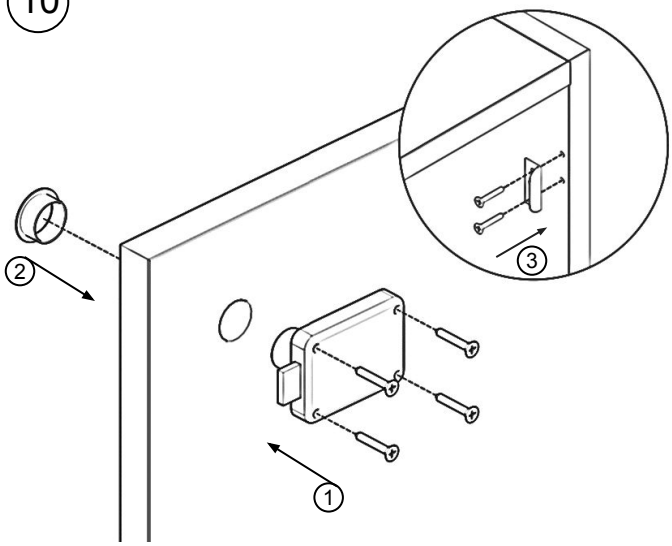

V19

Möbelschlösser (V19) werden von hinten in die Bohrung gedrückt und angeschraubt. Danach drücken Sie die Schlüsselrosette von vorne ein. Schrauben Sie danach den Schließwinkel an die Wangen oder den Fachboden.
!**Hinweis**! Bei Flügeltüren schrauben Sie die Schlagleiste an die gegenüberliegende Tür.

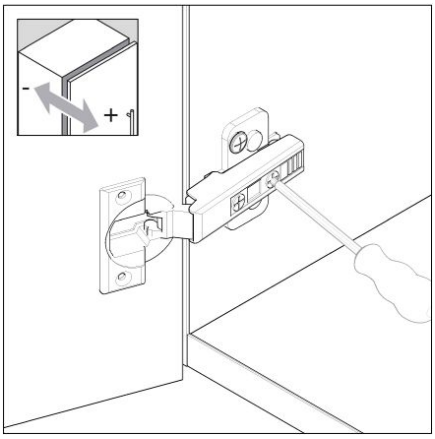

+3 / -2 mm

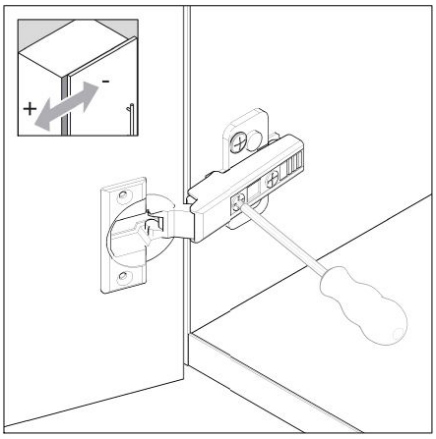

+/- 2 mm

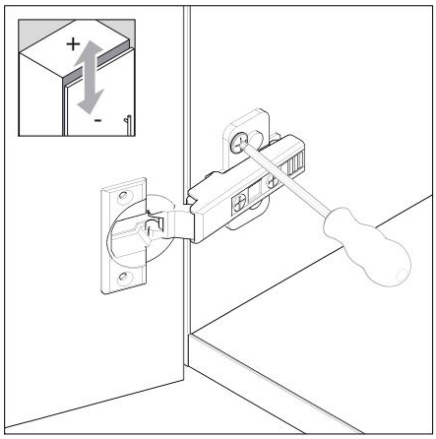

max. +/- 3mm

V13 V14

Zum **Einstellen des Fugenbilds** können Sie die Einstellmöglichkeiten an den Topfbändern (V13) und den Montageplatten (V14) nutzen.
!**Wichtiger Hinweis**! Beginnen Sie mit einer Front, die Sie an einer Wange ausrichten und passen daran die anderen Fronten an.

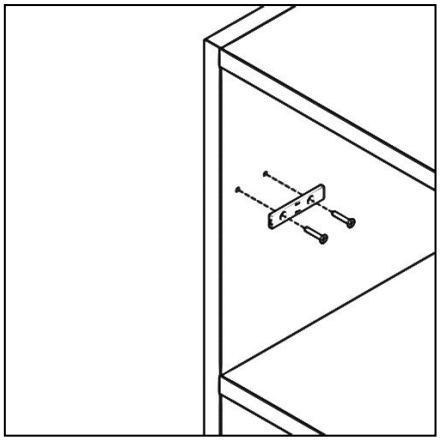

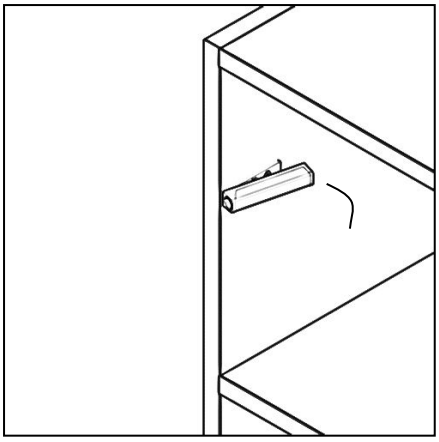

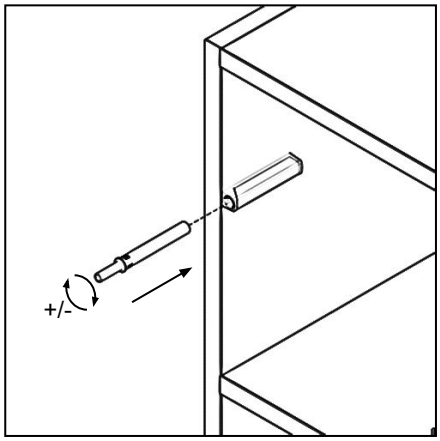

V15 V23

Montage **Push-To-Open** (V23) bei Türen und Klappen: Schrauben Sie zuerst die Adapterplatte mit den Holzschrauben (V15) an, achten Sie hierbei darauf, dass die Pfeile zur Vorderkante zeigen. Klippen Sie dann das Federgehäuse auf und schieben die Feder von vorne ein.
!**Wichtiger Hinweis**! Wenn Sie den vorderen Zylinder der Feder drehen, können Sie die Tiefe einstellen.

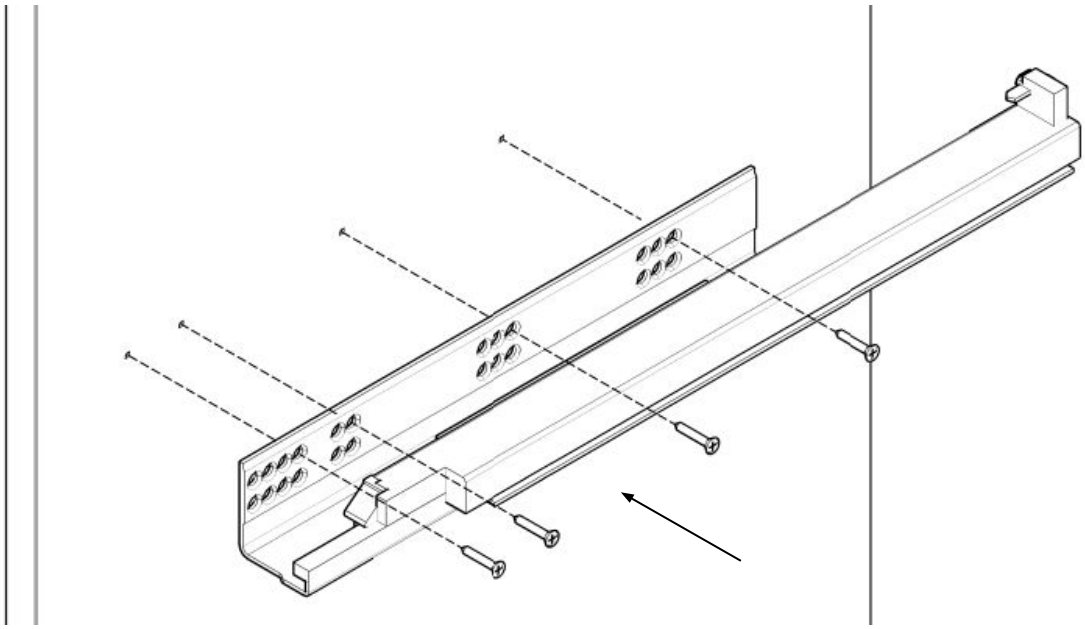

V15 V21

Die **Schubkastenschienen** (V21) schrauben Sie mit den Holzschrauben (V15) an die Wangen des Möbels. Nutzen Sie hierbei das vierte obere Loch der Schienen, für das erste Loch in der Wange. Die anderen Befestigungspunkte entnehmen Sie den Vorbohrungen in den Wangen.

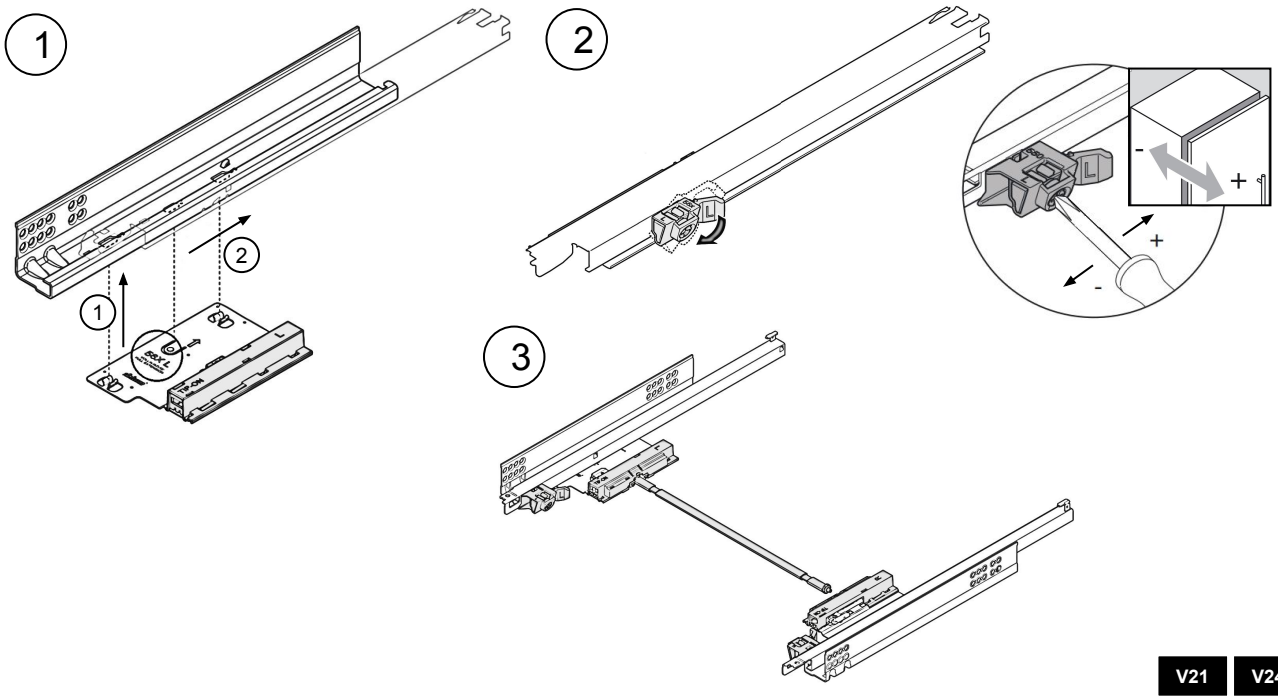

V21 V24

Bei **Schubkästen mit Push-To-Open** verbauen Sie die mitgelieferten Elemente (V24) an den Schienen (V21) und stellen bei Bedarf die Position ein.
!**Wichtiger Hinweis**!: Die in Schritt 3 abgebildete Synchronisierungsstange ist nur bei Schubladen notwendig, die breiter als 60 cm sind.

1

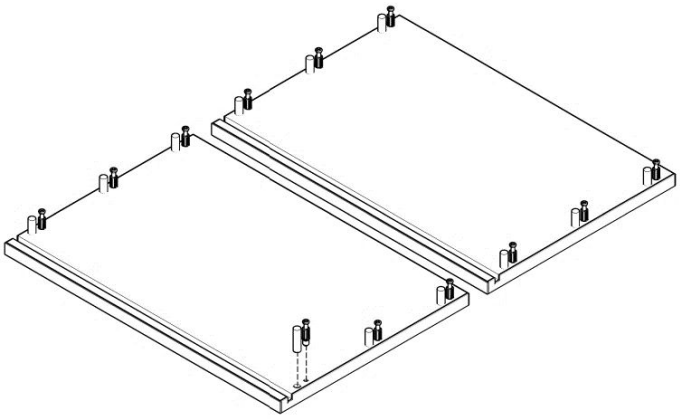

V01 V05

Legen Sie die **Schubkasten Seiten** vor sich, drehen Sie die Exzenterschrauben (V01) ein und drücken Sie die Dübel (V05) die vorgesehenen Löcher.

2

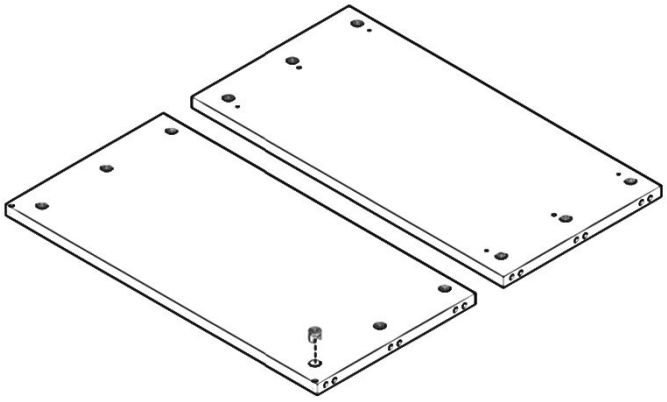

V02

Drücken Sie die Exzenter-Gehäuse (V02) in das Vorder- und Hinterstück ein. Achten Sie darauf, dass die offene Seite und der Pfeil nach außen zeigt.

3

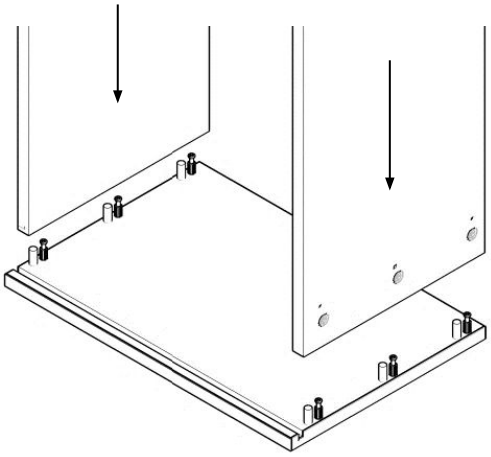

V01 V02

Stecken Sie die Vorder- und Hinterseite auf die Seitenteile. Fixieren Sie dann die Gehäuse (V02) durch eine 180° Drehung im UZS.

4

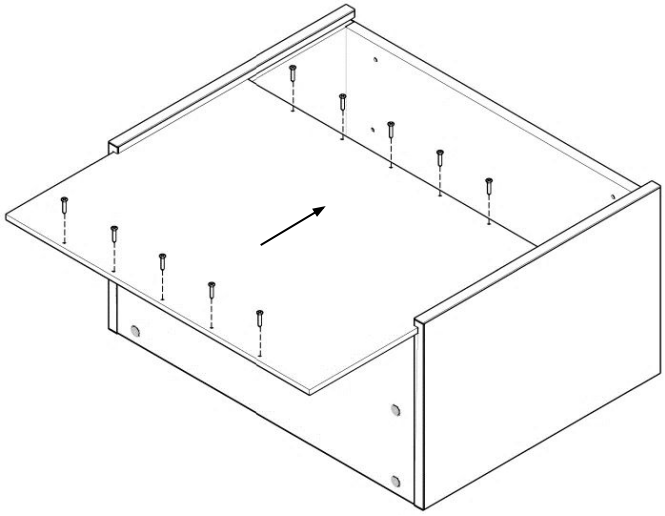

V16

Schieben Sie den Boden ein. Richten Sie den Boden bündig zur Vorderkante des Schubkasten aus und fixieren ihn mit den Schrauben (V16).

5

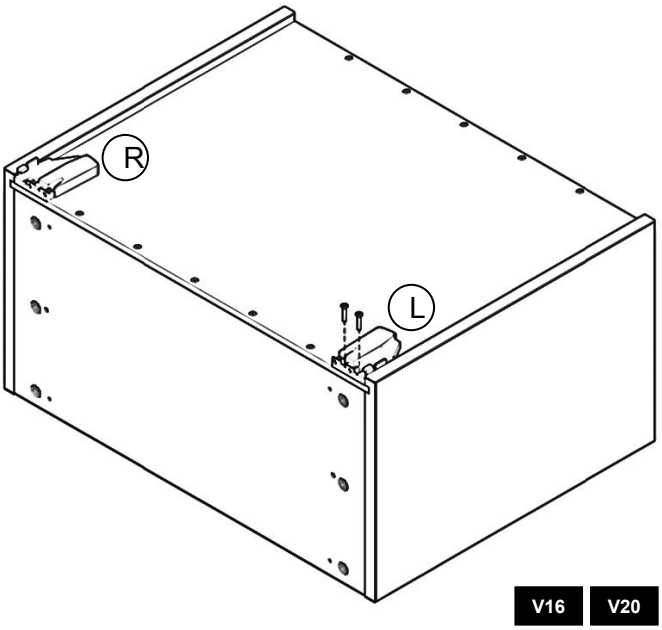

Die Kupplungen (V20) sind mit R und L beschriftet. Achten Sie beim Anschrauben darauf, dass die Kupplungen bündig zur Vorderkante sitzen. Die Vorderkante erkennen Sie an den zusätzlichen Bohrungen.

6

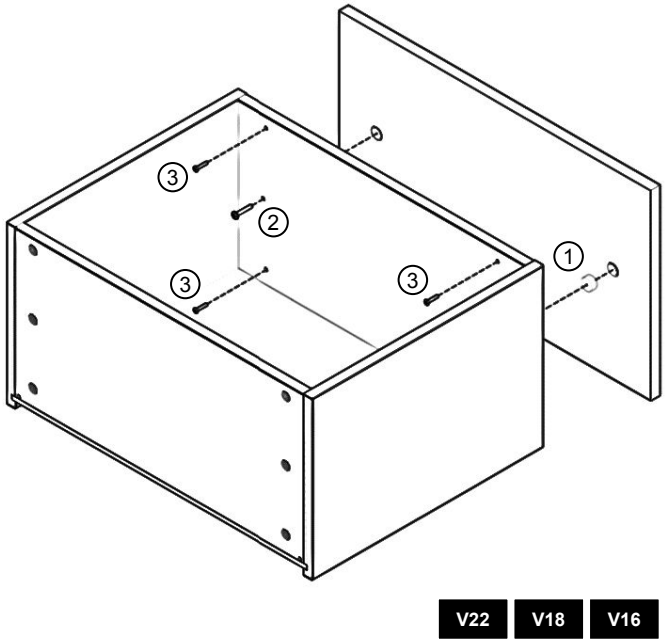

1. Drücken Sie danach die Justierbeschläge (V22) in die Blende ein.
2. Schrauben Sie die Gewindeschrauben (V18) fest.

7

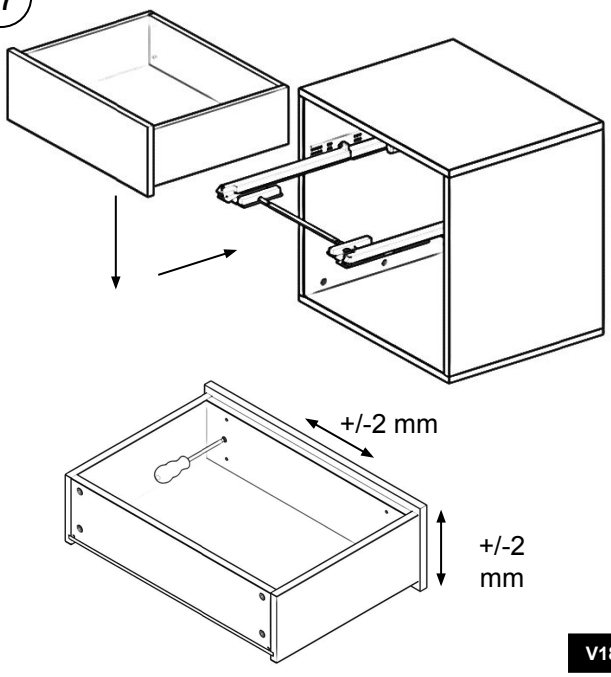

Hängen Sie den Schubkasten samt der Front in den Korpus. Nun können Sie die Gewindeschrauben (V18) ein Stück lösen, um die Front zu justieren.
3. Schrauben Sie nun die Holzschrauben (V16) fest.

8

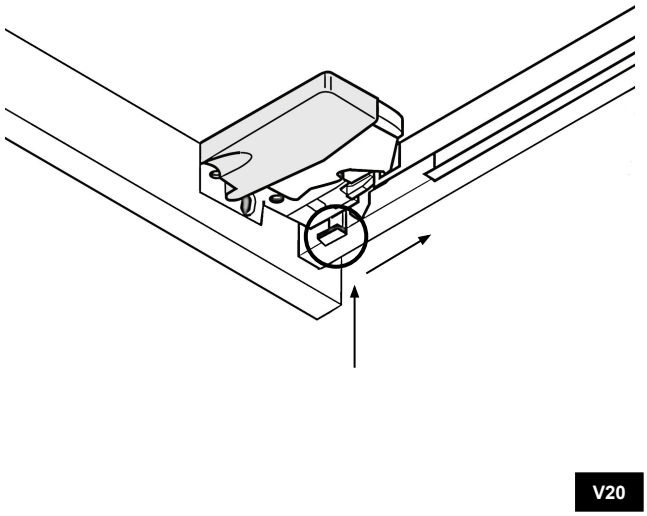

Um den Schubkasten nachträglich in der Höhe zu verstellen, schieben Sie den Regler an der Schubkastenkupplung (V20) vor oder zurück.

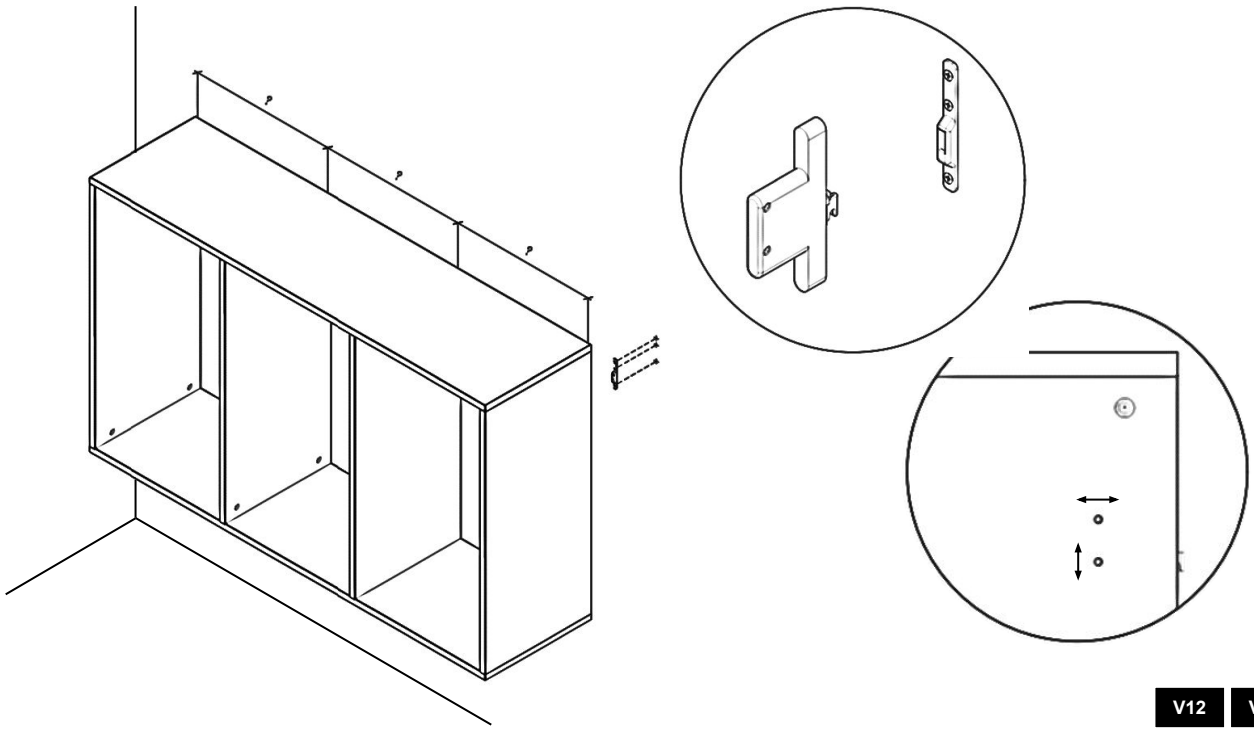

V12 V25

Messen Sie zunächst die Abstände an den Halterungen (V25) in den Wangen. Übertragen Sie diese mithilfe einer Wasserwaage auf die Wand. Hier bohren und schrauben (V12) Sie nun die Gegenplatten an. Dann können Sie das Regal einhängen.
!**Wichtiger Hinweis**!: Über die Verstellschrauben ziehen Sie das Möbel an die Wand und justieren es in der Höhe. Hierzu benötigen Sie einen Inbusschlüssel.

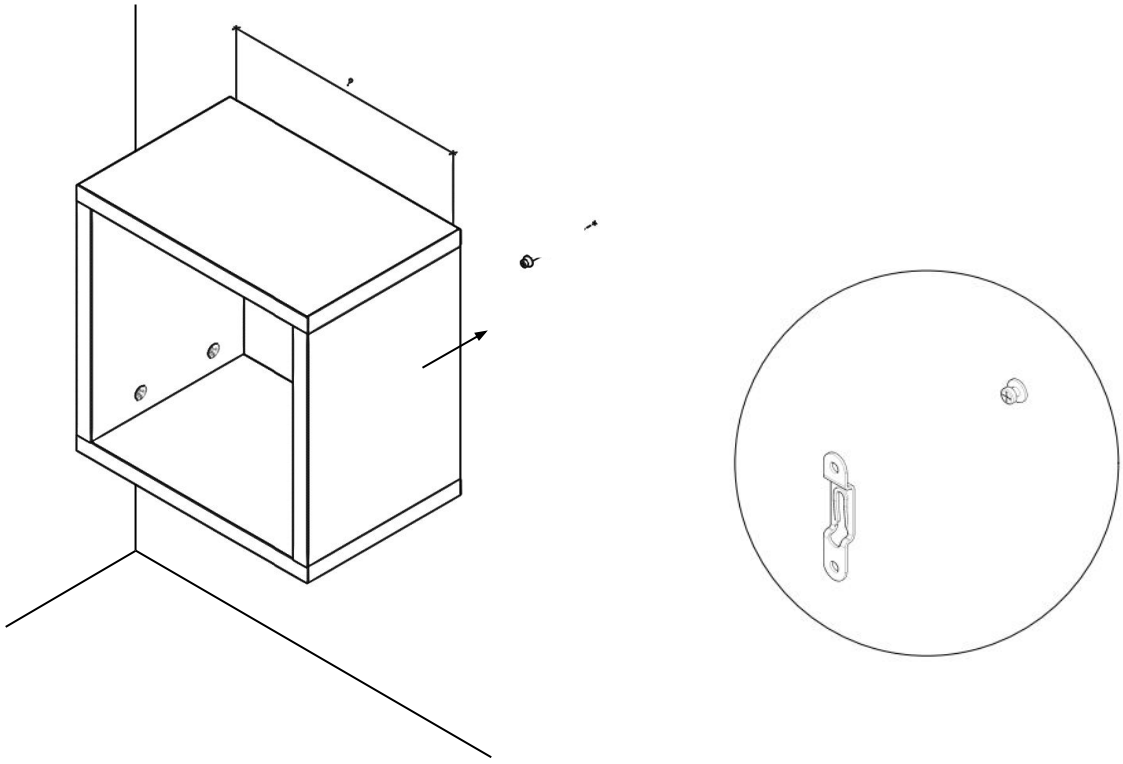

V26

Wandcubes montieren Sie, indem Sie zunächst die Abstände der Halterungen in den Wangen messen. Diese Abstände übertragen Sie mit einer Wasserwaage an Ihre Wand. Bohren Sie die Löcher für die Schrauben (V26) und bringen diese an die Wand an. Im Anschluss können Sie den Cube einhängen.

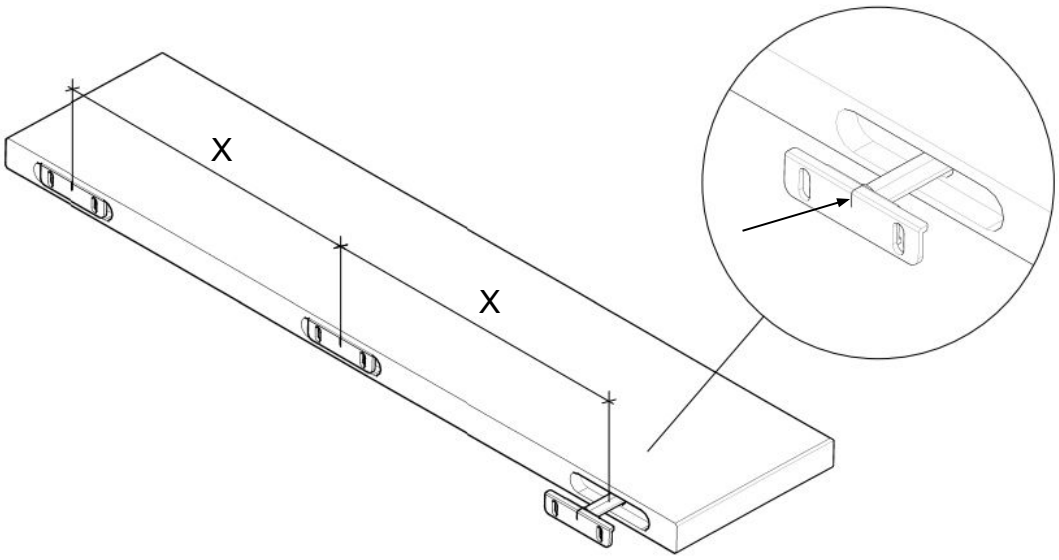

V27

Setzen Sie die mitgelieferten Halterungen (V27) in die Bohrungen des Wandboards. Achten Sie dabei darauf, dass die Einkerbungen nach oben zeigen (siehe Skizze). Messen Sie dann die Abstände (X) zwischen den Halterungen.

!**Wichtige Hinweise**!: Messen Sie von Einkerbung zu Einkerbung. Übertragen Sie die gemessenen Abstände mit einer Wasserwaage an Ihre Wand. Die Markierungen sitzen ca. 5 mm unterhalb der Wandboard-Oberfläche.

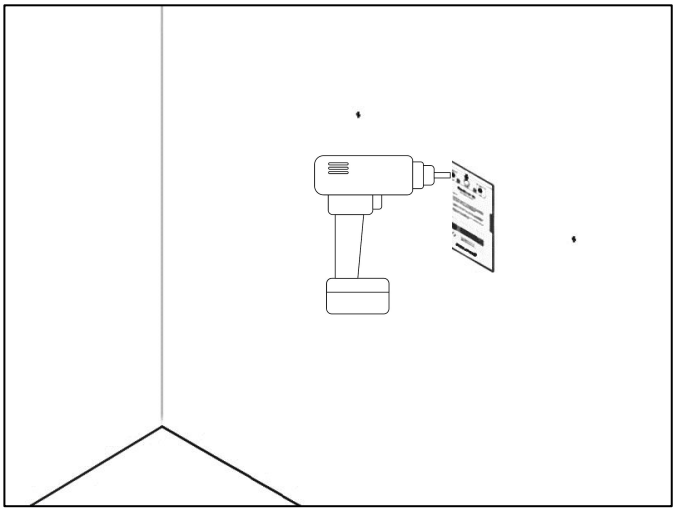

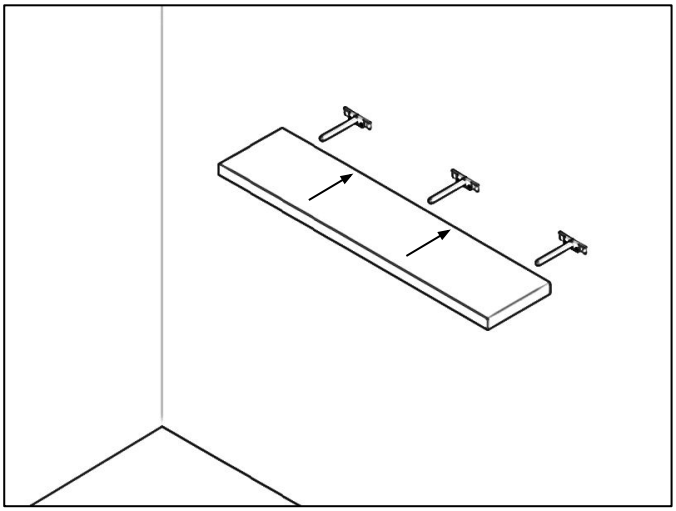

V12

Schneiden Sie die mitgelieferte **Bohrschablone** zu und halten diese nach Vorgabe an die Markierungen. Halten Sie die Schablone an jede Markierung und führen alle Bohrungen durch. Schraube Sie dann die Halterungen an (V12). Danach schieben Sie das Wandboard auf. Bei höherer Belastung lässt sich der Neigungswinkel über die Justierschrauben an den Halterungen verändern.

Montage nachträglich buchen:

www-pickawood.com/de/beratung-service/montage

20 minütigen Videosupport buchen:
(Nur in Deutschland, Österreich und der Schweiz)

www-pickawood.com/de/beratung-service/videosupport

Bei Fragen erreichen Sie uns per E-Mail oder Telefon. Wir helfen Ihnen gerne weiter!

Mail: beratung@pickawood.com
Telefon: 040 524 7777 0
Web: www.pickawood.com

Amsinckstraße 34, 20097 Hamburg, Deutschland